TEGUAR

TRT-A5780-08S

8-Zoll-Tablet-PC, schlank und robust



Die Highlights im Überblick

- AIoT ARM Architektur Octa-Core CPU
- Aktuelles Android 14 OS
- 8GB RAM und 128GB ROM
- Dual-Band Wi-Fi 5
- BT 5.1 für größere Reichweite und höhere Geschwindigkeit
- 4G-Mobilfunknetz

ONLINE ANSEHEN

Multitasking ist auf diesem leichten und dennoch grenzenlos schlanken Android-Tablet für die Industrie und den medizinischen Bereich ein Kinderspiel. Der integrierte 7200-mAh-Akku bietet bis zu 13 Stunden Nutzungsdauer mit einer einzigen Ladung. Zu den Funktionen gehören Barcode-Scannen und NFC für verschiedene Datenerfassungsanforderungen, eine 5MP- und eine 13MP-Doppelkamera für klare und detaillierte Dokumentationen und GPS für die Satellitenortung in mehreren Modi. Das Tablet ist äußerst zuverlässig und kratzfest, nach IP65 wasser- und staubdicht und nach MIL-STD-810H zertifiziert.

USA
Teguar
2920 Whitehall Park Drive
Charlotte, NC 28273
+1 866-693-3105
sales@teguar.com

EUROPE
Teguar Europe AG
Churerstrasse 54, CH-8808
Pfäffikon, Switzerland
+41 41 561 53 11
sales.EU@teguar.com

ASIA
Teguar Taiwan Ltd.
Rm. A, 28F-12., No.99, Sec. 1, Xintai 5th Rd.,
Xizhi Dist., New Taipei City 221, Taiwan (R.O.C.)
+886 2 7751 5319
sales@teguar.com.tw

Technische Daten

Primäre Komponenten

Prozessorfamilie	MediaTek ARM Cortex-A55/A76
Prozessormodell	MT87871 Octa-Core
Speichertyp	Onboard LPDDR4X
Speicherunterstützung	8GB
Speichertyp	Eingebauter eMMC-Flash
Speicherunterstützung	128GB (an Bord)

Leistung

Standard-Netzteil	US AC/DC USB-C-Netzteil (maximal 18 W)

Batterie

Batterietyp	Intern 3.8V, 7200mAh
Batteriebetriebsdauer	Bis zu 13 Stunden

Erweiterungssteckplätze

SD card	1x Micro SD Steckplatz

Thermisch & Umwelt

Betriebstemperatur	-10°C - 50°C (14°F - 122°F)
Lagertemperatur	-20°C - 60°C (-4°F - 140°F)
Kühlungslösung	Passiv - Lüfterlos
Feuchtigkeitsbereich	5% - 95% nicht kondensierend

Peripheriegeräte und drahtlose Konnektivität

WiFi	802.11 (a/b/g/n/ac) Dual Band 2.4Gh & 5.0 Ghz
Bluetooth	Bluetooth 5.1
GPS	ja
Mobilfunknetze	2G/3G/4GLTE FDD/TDD, 5G (N1,3,5,28,38,41,77,78,79) Nicht vom Netzbetreiber zertifiziert
Sim Card	1x Micro-SIM-Kartensteckplatz
Barcode Scanner	Optionaler 1D/2D Barcode-Scanner
RFID	NFC Eingebaut

Display

Bildschirmgröße	8"
Bildschirmverhältnis	16:10
Helligkeit	550 nits

Touchscreen

Touchscreen	Projiziert kapazitiv (Multi-Touch)

Externe E/A-Ports

USB	1x USB 2.0 Typ C (PD)
Andere Computeranschlüsse	12 Pin Pogo
Stromeingangsanschluss	USB Typ-C (Unterstützt PE+ 2.0 Schnellladung)

Betriebssysteme

Android	Android 14

Multimedia

Lautsprecher	1x 1W Lautsprecher
Kamera	Vorderseite: 5MP, Rückseite: 13MP mit Blitz
Mikrofon	Eingebautes Mikrofon

Gehäuse

Material	PC+ABS
IP-Schutzart	IP65
Farbe	Schwarz (Standard), Weiß (mit MOQ)
Steuerungstasten	Ein-/Aus-Taste, Lautstärke UP+/ Lautstärke Down -, Scanner
Schockbewertung	MIL-STD-810H
Drop Rating	4ft Fallschutz

Gewicht / Abmessungen

Gewicht	0.5 kg (1.1 lbs)
Abmessungen	219 x 139 x 12.5 mm (8.6 x 5.5 x 0.5 in)

Garantie

Garantie	1 Jahr

Technische Angaben können sich ändern.

USA
Teguar
2920 Whitehall Park Drive
Charlotte, NC 28273
+1 866-693-3105
sales@teguar.com

EUROPE
Teguar Europe AG
Churerstrasse 54, CH-8808
Pfäffikon, Switzerland
+41 41 561 53 11
sales.EU@teguar.com

ASIA
Teguar Taiwan Ltd.
Rm. A, 28F-12., No.99, Sec. 1, Xintai 5th Rd.,
Xizhi Dist., New Taipei City 221, Taiwan (R.O.C.)
+886 2 7751 5319
sales@teguar.com.tw

Maßzeichnung

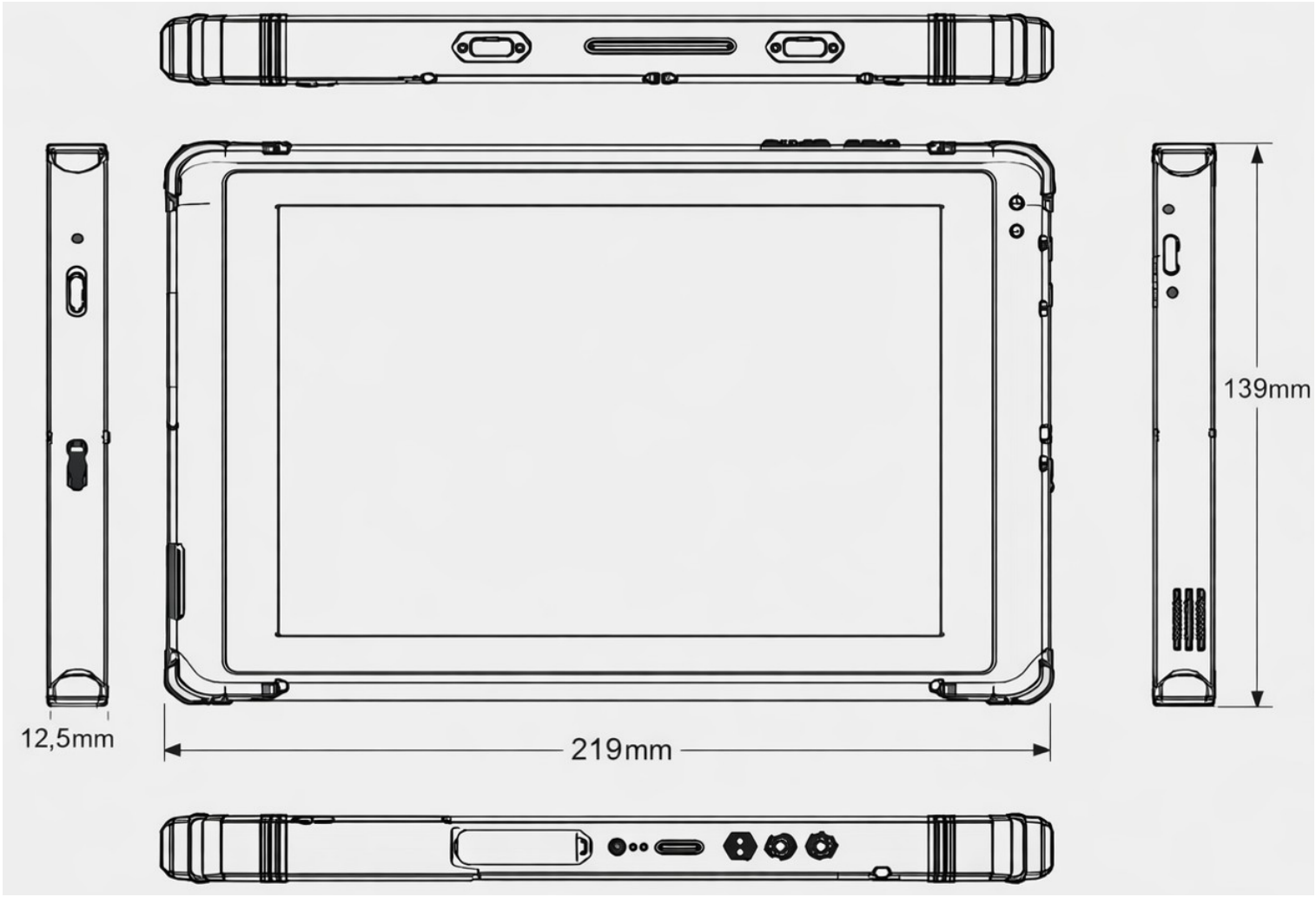

USA
Teguar
2920 Whitehall Park Drive
Charlotte, NC 28273
+1 866-693-3105
sales@teguar.com

EUROPE
Teguar Europe AG
Churerstrasse 54, CH-8808
Pfäffikon, Switzerland
+41 41 561 53 11
sales.EU@teguar.com

ASIA
Teguar Taiwan Ltd.
Rm. A, 28F-12., No.99, Sec. 1, Xintai 5th Rd.,
Xizhi Dist., New Taipei City 221, Taiwan (R.O.C.)
+886 2 7751 5319
sales@teguar.com.tw