TEGUAR

HORIZON TM-7240-22

22" Medizinischer Touchscreen-Computer | Horizon



Die Highlights im Überblick

- Meteor Lake der 14. Generation mit integrierter NPU
- Windows 11
- Ultraschneller DDR5 DRAM
- Verfügbare Konfigurationen für Dual-LAN und PoE
- Robustes Aluminiumgehäuse ohne Lüfter
- Erweiterungen: 5MP-Kamera und 2D-Scanner
- Langlebiges flaches Wi-Fi Antennen-Kit

ONLINE ANSEHEN

Der Horizon 21,5" Touchscreen-Medizincomputer wird von einem Intel® Core Ultra 5 Prozessor 125U angetrieben, der 12 Kerne für leistungsstarkes Multitasking und eine integrierte Neural Processing Unit (NPU) bietet. Diese NPU ist Ihr KI-Beschleuniger für alle Machine Vision- und KI-Projekte. Der superschnelle DDR5-Arbeitsspeicher bietet Horizon - und Ihrem Team - ein Maximum an Effizienz. Die Horizon Serie stellt die Konkurrenz nicht nur in Sachen Leistung in den Schatten. Diese eleganten Geräte sind schlank in der Tiefe und sind durch ihre innovative kompakte Bauweise um mindestens 2kg leichter als vergleichbare Geräte.

USA
Teguar
2920 Whitehall Park Drive
Charlotte, NC 28273
+1 866-693-3105
sales@teguar.com

EUROPE
Teguar Europe AG
Churerstrasse 54, CH-8808
Pfäffikon, Switzerland
+41 41 561 53 11
sales.EU@teguar.com

ASIA
Teguar Taiwan Ltd.
Rm. A, 28F-12., No.99, Sec. 1, Xintai 5th Rd.,
Xizhi Dist., New Taipei City 221, Taiwan (R.O.C.)
+886 2 7751 5319
sales@teguar.com.tw

Technische Daten

Primäre Komponenten

Processor Family	Intel Core Ultra Series 14th Generation Meteor Lake
Processor Model	Core Ultra 5 - 125U
Processor Speed	2x energieeffiziente Kerne mit bis zu 2,1GHz, 2x Leistungskerne mit bis zu 4,3GHz, 8x Effiziente Kerne bis zu 3,6GHz
Memory Type	1x DDR5 SO-DIMM
Memory Support	8GB, 16GB, 32 GB
Storage Type	1x M.2 2280 SATA3/NVMe-Steckplatz
Storage Support	128GB-1TB

Leistung

Input Voltage Range	12-48V DC
Standard Power Adapter	Externes 19V/6.32A 120W DC Netzteil

Betriebssysteme

Windows	Windows 10 IoT, Windows 11 IoT, Windows 11 Pro

Erweiterungssteckplätze

Internal M.2	1x M.2 2230 Key E (für WiFi-Erweiterungsoption), 1x M.2 für NVME/SATA3 SSD Unterstützung
Expansion Module support	71W PoE Modul/2nd LAN Modul/Stromversorgtes USB Modul (2x 12V, 1x 24V)/Isoliertes LAN+DB9 Seriell

Thermisch & Umwelt

Operating Temperature	0°C - 40°C (32°F - 104°F)
Storage Temperature	-20°C - 60°C (-4°F - 140°F)
Cooling Solution	Passiv – Lüfterlos mit Kühlkörper
Humidity Range	20% - 85% Nicht kondensierend, 25% - 85% Nicht kondensierend

Peripheriegeräte und drahtlose Konnektivität

WiFi	WiFI 6E (Optional)
Bluetooth	Optionales Bluetooth 5.2
Peripheral Other	Optionaler MSR

Zertifizierung

Certifications	CE, EN60601-1, FCC

Technische Angaben können sich ändern.

Display

Screen Size	21.5"
Screen Ratio	16:9
Brightness	250 nits, 450 nits

Touchscreen

Touch Screen	Projiziert kapazitiv (Multi-Touch)

Externe E/A-Ports

USB	1x USB 3.0 Typ-C (Strom/Video/Daten), 2x USB 2.0, 4x USB 3.0
Serial / Com	3x RJ48 COM
Ethernet / LAN	1x RJ45 GbE LAN
Video Outputs	1x DisplayPort über USB-C Alt Mode
Power Input Port	4-Pin DC-In Buchse

Kompatibilität

Security Hardware	fTPM 2.0

Multimedia

Speakers	1x Lautsprecher
Camera	Optionale 5MP-Webcam
Microphone	Mit optionaler 5MP-Webcam

Gehäuse

Material	Aluminium, Plastik
IP Rating	IP65 Frontblende
Color	Black, Weiß
Mounting Options	VESA-Halterung

Gewicht / Abmessungen

Weight	6 kg (13.2 lbs)
Dimensions	521 x 325 x 47 mm (20.5 x 12.8 x 1.9 in)

Garantie

Warranty	Bis zu 5 Jahre

USA
Teguar
2920 Whitehall Park Drive
Charlotte, NC 28273
+1 866-693-3105
sales@teguar.com

EUROPE
Teguar Europe AG
Churerstrasse 54, CH-8808
Pfäffikon, Switzerland
+41 41 561 53 11
sales.EU@teguar.com

ASIA
Teguar Taiwan Ltd.
Rm. A, 28F-12., No.99, Sec. 1, Xintai 5th Rd.,
Xizhi Dist., New Taipei City 221, Taiwan (R.O.C.)
+886 2 7751 5319
sales@teguar.com.tw

I/O-Diagramm-Bilder

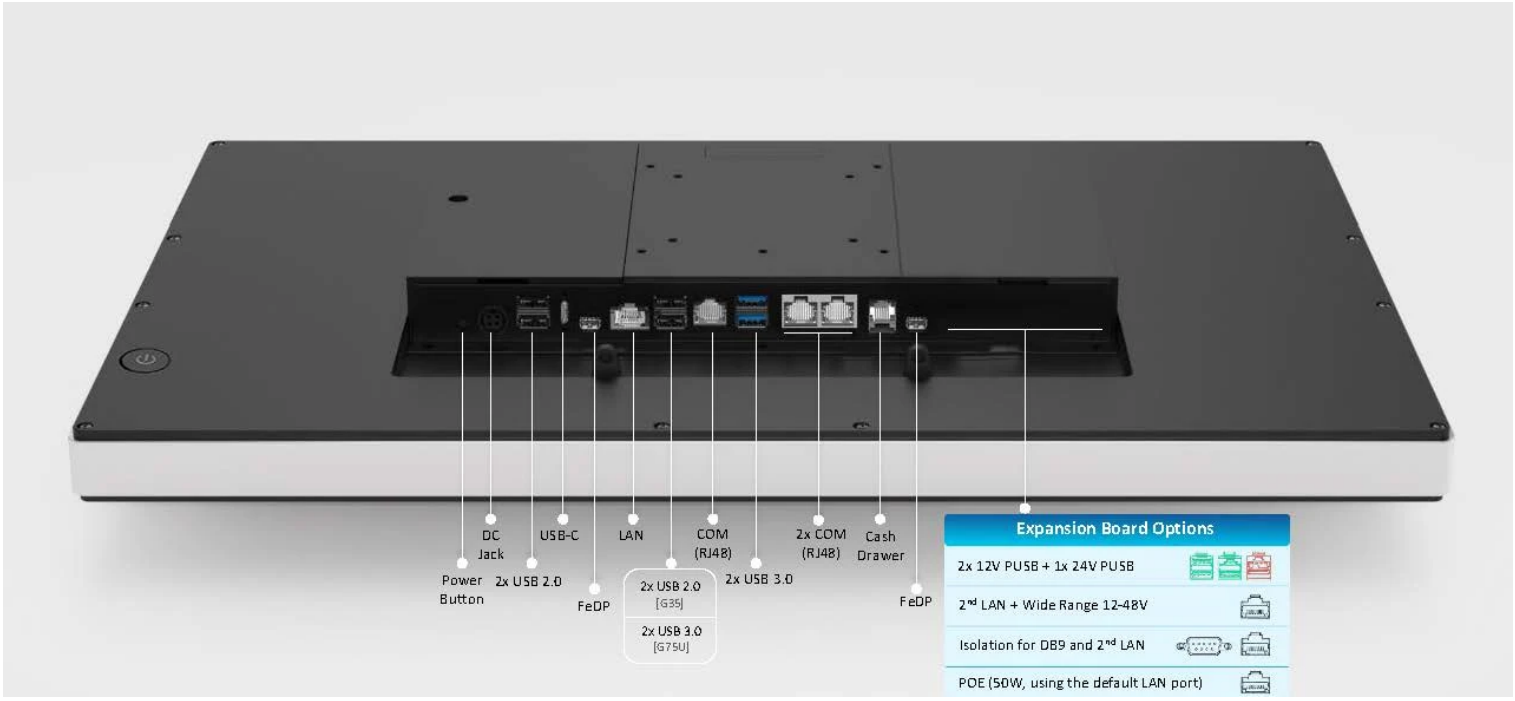

USA
Teguar
2920 Whitehall Park Drive
Charlotte, NC 28273
+1 866-693-3105
sales@teguar.com

EUROPE
Teguar Europe AG
Churerstrasse 54, CH-8808
Pfäffikon, Switzerland
+41 41 561 53 11
sales.EU@teguar.com

ASIA
Teguar Taiwan Ltd.
Rm. A, 28F-12., No.99, Sec. 1, Xintai 5th Rd.,
Xizhi Dist., New Taipei City 221, Taiwan (R.O.C.)
+886 2 7751 5319
sales@teguar.com.tw

Tech Diagram Bilder

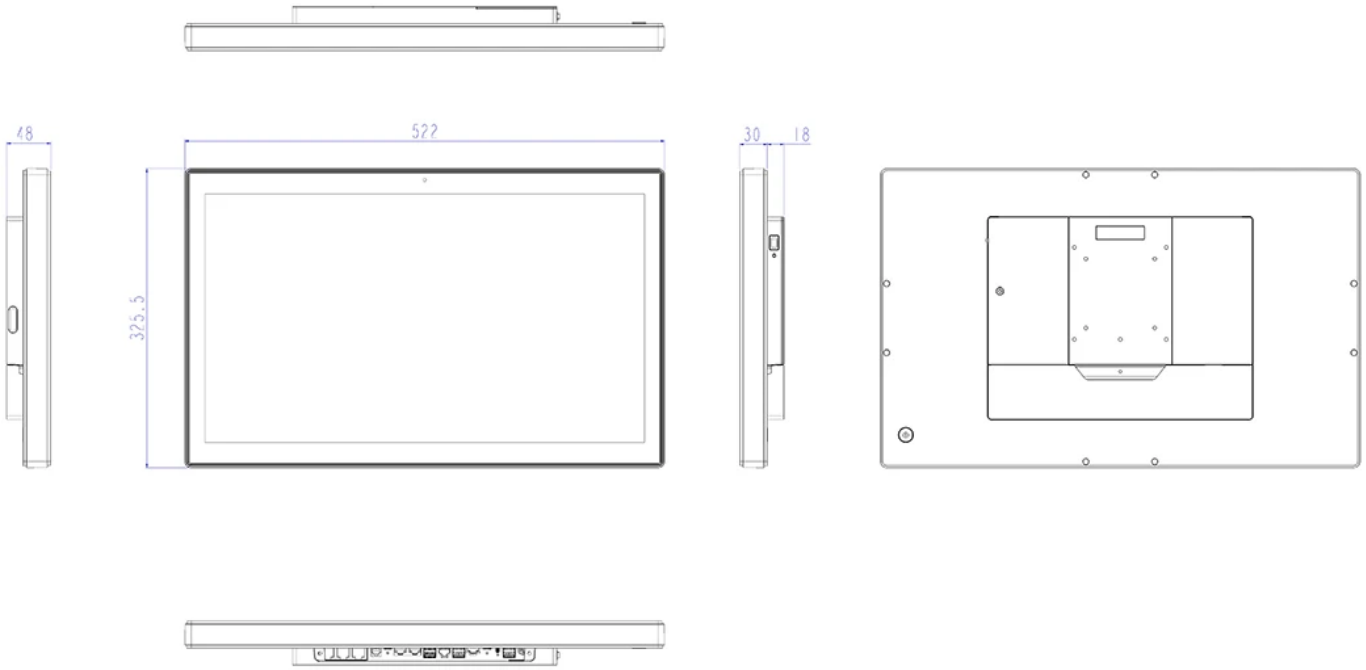

USA
Teguar
2920 Whitehall Park Drive
Charlotte, NC 28273
+1 866-693-3105
sales@teguar.com

EUROPE
Teguar Europe AG
Churerstrasse 54, CH-8808
Pfäffikon, Switzerland
+41 41 561 53 11
sales.EU@teguar.com

ASIA
Teguar Taiwan Ltd.
Rm. A, 28F-12., No.99, Sec. 1, Xintai 5th Rd.,
Xizhi Dist., New Taipei City 221, Taiwan (R.O.C.)
+886 2 7751 5319
sales@teguar.com.tw