TEGUAR

TM-4815-10

10" Medizinischer Panel PC



Die Highlights im Überblick

- 10" projizierter kapazitiver Touchscreen mit optischer Bindung
- Intel Celeron N6210 Elkhart Lake CPU
- Mehrere E/As wie 1x HDMI, 1x RS-232, 1x GbE, 2x USB 3.2
- IP65 Nennwert

ONLINE ANSEHEN

Der 10-Zoll-Panel-PC für den medizinischen Einsatz mit Touchscreen ist eine kompakte und vielseitige Lösung, die speziell auf die besonderen Anforderungen von Fachkräften im Gesundheitswesen zugeschnitten ist. Sein 10-Zoll-Touchscreen mit optischer Verklebung ermöglicht eine intuitive und reaktionsschnelle Bedienung und steigert so die Effizienz der Arbeitsabläufe. Mit optionalen Funktionen wie einem RFID-Lesegerät, das verschiedene Ausweise lesen kann, und Power over Ethernet (PoE) für eine vereinfachte Installation passt er sich nahtlos an unterschiedliche medizinische Umgebungen an. Sein bündig an der Wand montiertes Design spart Platz und gewährleistet gleichzeitig einen einfachen Zugriff auf wichtige Daten. Ob für Patientenakten, Vitalparameter oder als Teil eines medizinischen Systems – dieser Panel-PC bietet die Zuverlässigkeit und Leistung, die für das moderne Gesundheitswesen entscheidend sind.

USA
Teguar
2920 Whitehall Park Drive
Charlotte, NC 28273
+1 866-693-3105
sales@teguar.com

EUROPE
Teguar Europe AG
Churerstrasse 54, CH-8808
Pfäffikon, Switzerland
+41 41 561 53 11
sales.EU@teguar.com

ASIA
Teguar Taiwan Ltd.
Rm. A, 28F-12., No.99, Sec. 1, Xintai 5th Rd.,
Xizhi Dist., New Taipei City 221, Taiwan (R.O.C.)
+886 2 7751 5319
sales@teguar.com.tw

Technische Daten

Primäre Komponenten

Prozessorfamilie	Intel Celeron Elkhart Lake
Prozessormodell	Celeron N6210
Prozessorgeschwindigkeit	1,2 GHz, Bis zu 2,6 GHz
Speichertyp	1x DDR4 SO-DIMM
Speicherunterstützung	4GB, 8GB, 16GB, 32 GB
Speichertyp	1x M.2 2242 Steckplatz, SATA3 oder NVMe
Speicherunterstützung	M.2: 128GB-512GB

Leistung

Eingangsspannungsbereich	12V DC, Optional POE mit PD
Standard-Netzteil	Externes medizinisches Gerät, 65W, 12Vdc, 5,42A, mit US-Netzkabel

Betriebssysteme

Windows	Windows 10 IoT, Windows 10 Pro, Windows 11 IoT, Windows 11 Pro

Multimedia

Lautsprecher	2x 1W-Lautsprecher
Mikrofon	Eingebautes Mikrofon

Gehäuse

Material	PC+ABS
IP-Schutzart	IP65 Frontblende
Farbe	Weiß
Steuerungstasten	AT/ATX, CMOS löschen, Ein-/Aus-Taste, Reset-Taste
Montagemöglichkeiten	VESA 75 Halterung

Gewicht / Abmessungen

Gewicht	2.8 kg (6.2 lbs)
Abmessungen	261 x 40 x 196.4 mm (10.3 x 1.6 x 7.7 in)

Garantie

Garantie	Up to 2 Years

Technische Angaben können sich ändern.

Display

Bildschirmgröße	10.1"
Bildschirmverhältnis	
Helligkeit	400 Nits

Touchscreen

Touchscreen	Optisch gebondet projiziert kapazitiv
Härte	6H

Externe E/A-Ports

USB	2x USB 3.2
Serial / Com	1x COM
Serielle Protokoll-Details	RS-232
Ethernet / LAN	1x Optional Gbe LAN PD POE Klasse 4 802.3at/Klasse 5 802.3.bt, 1x RJ45 GbE LAN
Videoausgänge	1x HDMI
Audioanschlüsse	1x 3.5mm Audio Line-Out/Mic-In
Stromeingangsanschluss	DC-Eingang über Adapterkabel

Thermisch & Umwelt

Betriebstemperatur	0°C - 40°C (32°F - 104°F)
Lagertemperatur	-20°C - 60°C (-4°F - 140°F)
Kühlungslösung	Passiv - Lüfterlos
Feuchtigkeitsbereich	10% - 95% nicht kondensierend

Peripheriegeräte und drahtlose Konnektivität

WiFi	Intel® Wi-Fi 6E AX210
Bluetooth	Bluetooth 5.0

Zertifizierung

Zertifizierungen	CE, UL 62368

USA
Teguar
2920 Whitehall Park Drive
Charlotte, NC 28273
+1 866-693-3105
sales@teguar.com

EUROPE
Teguar Europe AG
Churerstrasse 54, CH-8808
Pfäffikon, Switzerland
+41 41 561 53 11
sales.EU@teguar.com

ASIA
Teguar Taiwan Ltd.
Rm. A, 28F-12., No.99, Sec. 1, Xintai 5th Rd.,
Xizhi Dist., New Taipei City 221, Taiwan (R.O.C.)
+886 2 7751 5319
sales@teguar.com.tw

I/O-Diagramm-Bilder

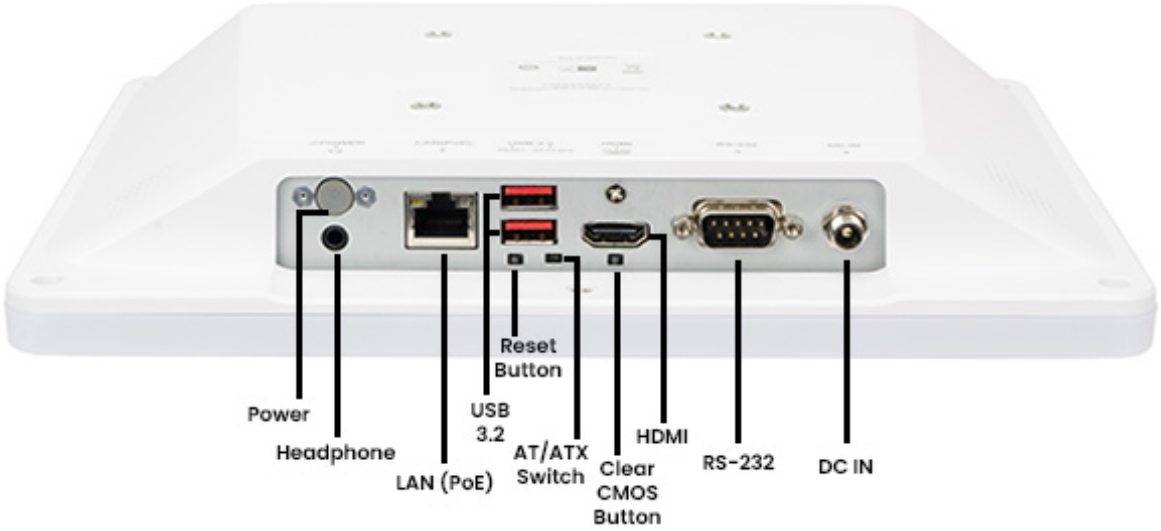

USA
Teguar
2920 Whitehall Park Drive
Charlotte, NC 28273
+1 866-693-3105
sales@teguar.com

EUROPE
Teguar Europe AG
Churerstrasse 54, CH-8808
Pfäffikon, Switzerland
+41 41 561 53 11
sales.EU@teguar.com

ASIA
Teguar Taiwan Ltd.
Rm. A, 28F-12., No.99, Sec. 1, Xintai 5th Rd.,
Xizhi Dist., New Taipei City 221, Taiwan (R.O.C.)
+886 2 7751 5319
sales@teguar.com.tw

Tech Diagram Bilder

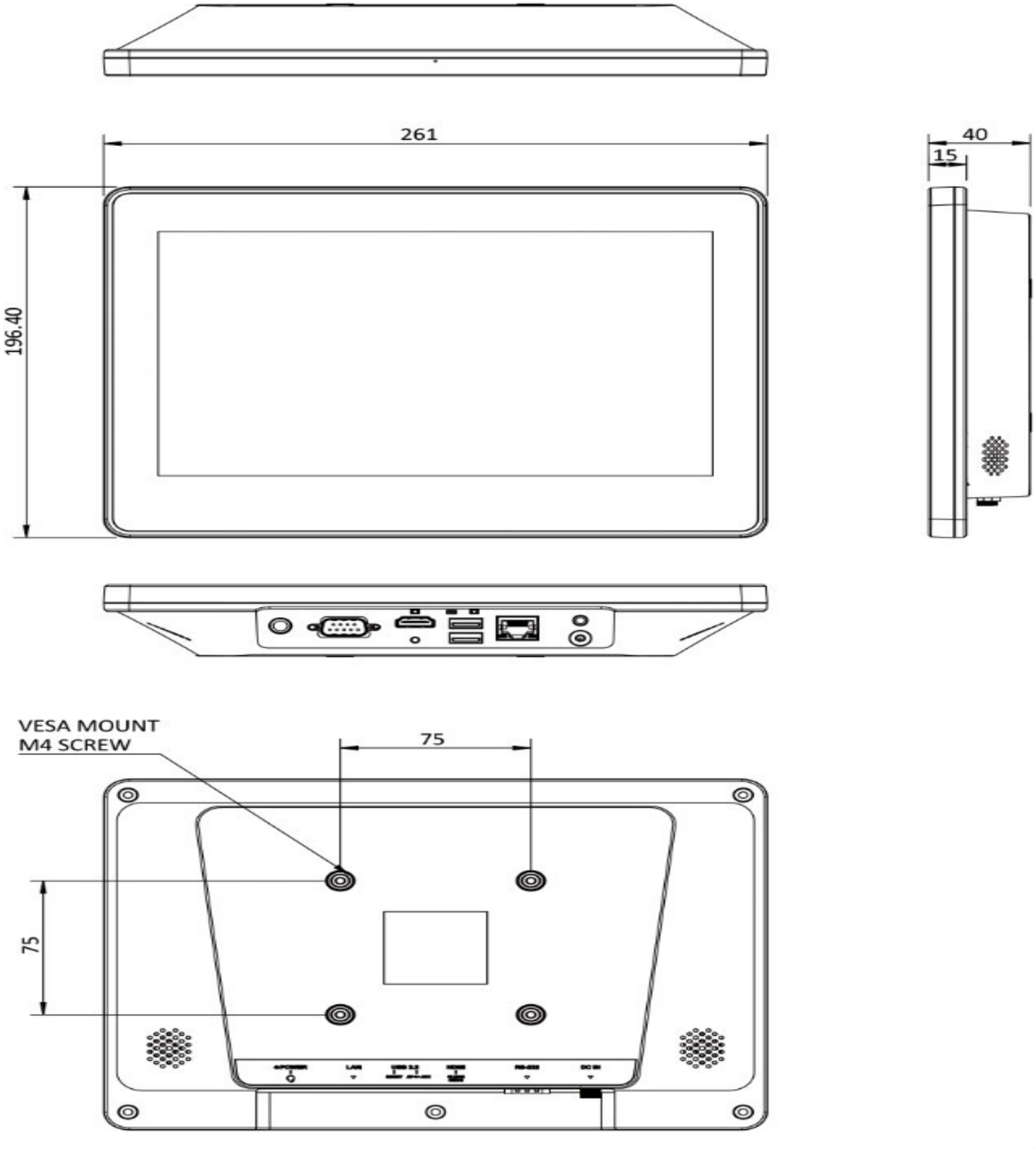

USA
Teguar
2920 Whitehall Park Drive
Charlotte, NC 28273
+1 866-693-3105
sales@teguar.com

EUROPE
Teguar Europe AG
Churerstrasse 54, CH-8808
Pfäffikon, Switzerland
+41 41 561 53 11
sales.EU@teguar.com

ASIA
Teguar Taiwan Ltd.
Rm. A, 28F-12., No.99, Sec. 1, Xintai 5th Rd.,
Xizhi Dist., New Taipei City 221, Taiwan (R.O.C.)
+886 2 7751 5319
sales@teguar.com.tw