TEGUAR

TP-A945-07

7" Android Panel PC



Die Highlights im Überblick

- 7" Echtes Flachbild-Touchscreen-Display
- ARM Cortex A9 CPU
- Weitreichender Stromeingang
- Onboard DDR3 1GB Speicher
- IP65 geschützte Frontblende
- Eingebauter 4GB eMMC-Flash

ONLINE ANSEHEN

Der TP-A945-07 Android-Touchscreen-Computer ist eine kostengünstige Alternative zu herkömmlichen Windows-basierten Panel-PCs. Die bewährte Android-Plattform ist perfekt für webbasierte Anwendungen geeignet und lässt sich leicht in industrielle Fertigungsanwendungen integrieren. Im Gegensatz zu typischen Android-Tablets und -Computern verfügt der TP-A945-07 Android-Touchscreen über ein robustes Gehäuse und eine IP65-Frontblende, die für Haltbarkeit und Zuverlässigkeit in jeder Umgebung sorgt. Diese kostengünstige Lösung ist ideal für Anwendungen wie Fabrikautomatisierung, Gebäudeautomatisierung, Sicherheit und IoT-Cloud-basierte Lösungen. Die TP-A945 Serie enthält das Android 6.0 Marshmallow Betriebssystem, das Entwicklern den vollen Funktionsumfang der Plattform zur Verfügung stellt.

USA
Teguar
2920 Whitehall Park Drive
Charlotte, NC 28273
+1 866-693-3105
sales@teguar.com

EUROPE
Teguar Europe AG
Churerstrasse 54, CH-8808
Pfäffikon, Switzerland
+41 41 561 53 11
sales.EU@teguar.com

ASIA
Teguar Taiwan Ltd.
Rm. A, 28F-12., No.99, Sec. 1, Xintai 5th Rd.,
Xizhi Dist., New Taipei City 221, Taiwan (R.O.C.)
+886 2 7751 5319
sales@teguar.com.tw

Technische Daten

Primäre Komponenten

Prozessorfamilie	ARM Cortex A9
Prozessorgeschwindigkeit	1.0 GHz
Speichertyp	Onboard DDR3
Speicherunterstützung	1GB
Speicherunterstützung	4GB

Externe E/A-Ports

USB	1x Micro USB Anschluss, 2x USB 2.0
Serial / Com	1x COM
Serielle Protokoll-Details	1x RS-232/422/485 DB-9
Ethernet / LAN	1x RJ45 GbE LAN
Audioanschlüsse	1x Audio-Line-Ausgang
Stromeingangsanschluss	3-poliger DC-Eingang (Phoenix-Typ)

Thermisch & Umwelt

Betriebstemperatur	0°C - 50°C (32°F - 122°F)
Lagertemperatur	-20°C - 60°C (-4°F - 140°F)
Kühlungslösung	Passiv – Lüfterlos mit Kühlkörper
Feuchtigkeitsbereich	10 % – 90 % nicht kondensierend

Peripheriegeräte und drahtlose Konnektivität

WiFi	Optionales WiFi/3G-Modul (über mini-PCIe)
Sim Card	1x SIM-Kartensteckplatz

Zertifizierung

Zertifizierungen	CE, FCC Klasse A

Display

Bildschirmgröße	7"
Bildschirmverhältnis	5:3
Helligkeit	350 Nits

Touchscreen

Touchscreen	Projiziert kapazitiv, Widerstandsfähig

Leistung

Eingangsspannungsbereich	9-36V DC
Standard-Netzteil	Optionaler 12V AC/DC Adapter

Betriebssysteme

Android	Android 6.0.1
Linux	Linux 4.1.15

Erweiterungssteckplätze

SD card	1x Micro SD Steckplatz

Gehäuse

Material	Plastik
IP-Schutzart	IP65 Frontblende
Montagemöglichkeiten	Schalttafelmontage, VESA-Halterung, Wandhalterung

Gewicht / Abmessungen

Gewicht	0.9 kg (2.0 lbs)
Abmessungen	204 x 42,5 x 150 mm (8.0 x 1.7 x 5.9 in)

Garantie

Garantie	Bis zu 5 Jahre

Technische Angaben können sich ändern.

USA
Teguar
2920 Whitehall Park Drive
Charlotte, NC 28273
+1 866-693-3105
sales@teguar.com

EUROPE
Teguar Europe AG
Churerstrasse 54, CH-8808
Pfäffikon, Switzerland
+41 41 561 53 11
sales.EU@teguar.com

ASIA
Teguar Taiwan Ltd.
Rm. A, 28F-12., No.99, Sec. 1, Xintai 5th Rd.,
Xizhi Dist., New Taipei City 221, Taiwan (R.O.C.)
+886 2 7751 5319
sales@teguar.com.tw

I/O-Diagramm-Bilder



USA
Teguar
2920 Whitehall Park Drive
Charlotte, NC 28273
+1 866-693-3105
sales@teguar.com

EUROPE
Teguar Europe AG
Churerstrasse 54, CH-8808
Pfäffikon, Switzerland
+41 41 561 53 11
sales.EU@teguar.com

ASIA
Teguar Taiwan Ltd.
Rm. A, 28F-12., No.99, Sec. 1, Xintai 5th Rd.,
Xizhi Dist., New Taipei City 221, Taiwan (R.O.C.)
+886 2 7751 5319
sales@teguar.com.tw

Tech Diagram Bilder

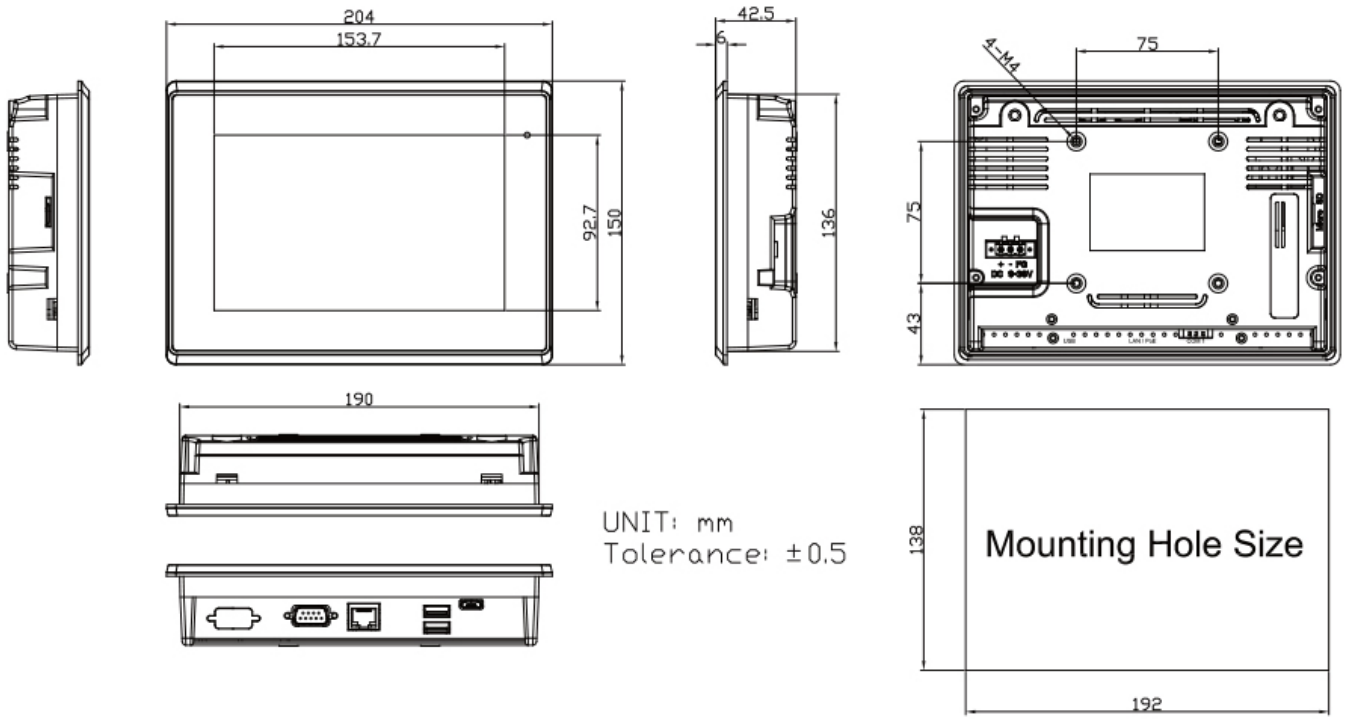

USA
Teguar
2920 Whitehall Park Drive
Charlotte, NC 28273
+1 866-693-3105
sales@teguar.com

EUROPE
Teguar Europe AG
Churerstrasse 54, CH-8808
Pfäffikon, Switzerland
+41 41 561 53 11
sales.EU@teguar.com

ASIA
Teguar Taiwan Ltd.
Rm. A, 28F-12., No.99, Sec. 1, Xintai 5th Rd.,
Xizhi Dist., New Taipei City 221, Taiwan (R.O.C.)
+886 2 7751 5319
sales@teguar.com.tw