TEGUAR

TP-A945-12

12" Android Industrie-Panel-PC



Die Highlights im Überblick

- 12,1" Resistiver oder P-Cap Touchscreen-Bildschirm
- ARM Cortex A9 CPU
- Onboard DDR3 1GB Speicher
- Eingebauter 4GB eMMC-Flash
- IP65 geschützte Frontblende
- Weitreichender Stromeingang

ONLINE ANSEHEN

Der TP-A945-12 Android-Panel-PC kombiniert Langlebigkeit mit der Fähigkeit, sich leicht in Ihre mobile Umgebung zu integrieren. Er ist eine großartige Lösung, um Ihre SPS- oder HMI-Touchpanel-PCs auf Windows-Basis zu ersetzen. Der TP-A945-12 ist preisgünstiger und nutzt die bewährte Android-Plattform, um Ihre IoT-Cloud-basierten Anwendungen auszuführen. Die robuste IP65-Front gewährleistet eine leistungsstarke und kostengünstige Lösung für Ihre HMI-Anwendungen, wie z.B. Beschilderung von Besprechungsräumen, Gebäudeautomation, Sicherheit, Temperaturkontrolle und Fabrikautomation. Die TP-A945-Serie enthält das Android 6.0 Marshmallow-Betriebssystem, das Entwicklern den vollen Funktionsumfang der Plattform zur Verfügung stellt.

USA
Teguar
2920 Whitehall Park Drive
Charlotte, NC 28273
+1 866-693-3105
sales@teguar.com

EUROPE
Teguar Europe AG
Churerstrasse 54, CH-8808
Pfäffikon, Switzerland
+41 41 561 53 11
sales.EU@teguar.com

ASIA
Teguar Taiwan Ltd.
Rm. A, 28F-12., No.99, Sec. 1, Xintai 5th Rd.,
Xizhi Dist., New Taipei City 221, Taiwan (R.O.C.)
+886 2 7751 5319
sales@teguar.com.tw

Technische Daten

Primäre Komponenten

Prozessorfamilie	ARM Cortex A9
Prozessorgeschwindigkeit	1.0 GHz
Speichertyp	Onboard DDR3
Speicherunterstützung	1GB
Speicherunterstützung	4GB

Externe E/A-Ports

USB	1x Micro USB Anschluss, 2x USB 2.0
Serial / Com	1x COM
Serielle Protokoll-Details	1x RS-232/422/485 DB-9
Ethernet / LAN	1x RJ45 GbE LAN
Stromeingangsanschluss	3-poliger DC-Eingang (Phoenix-Typ)

Erweiterungssteckplätze

SD card	1x Micro SD Steckplatz

Gehäuse

Material	Plastik
IP-Schutzart	IP65 Frontblende
Montagemöglichkeiten	Schalttafelmontage, VESA-Halterung, Wandhalterung

Gewicht / Abmessungen

Gewicht	1.5 kg (3.3 lbs)
Abmessungen	319 x 51 x 245 mm (12.6 x 2.0 x 9.6 in)

Garantie

Garantie	Bis zu 5 Jahre

Technische Angaben können sich ändern.

Display

Bildschirmgröße	12.1"
Bildschirmverhältnis	4:3
Helligkeit	450 nits

Touchscreen

Touchscreen	Projiziert kapazitiv, Widerstandsfähig

Leistung

Eingangsspannungsbereich	9-36V DC
Standard-Netzteil	Optionaler 12V AC/DC Adapter

Betriebssysteme

Android	Android 6.0.1
Linux	Linux 4.1.15

Thermisch & Umwelt

Betriebstemperatur	0°C - 50°C (32°F - 122°F)
Lagertemperatur	-20°C - 60°C (-4°F - 140°F)
Kühlungslösung	Passiv – Lüfterlos mit Kühlkörper
Feuchtigkeitsbereich	10 % – 90 % nicht kondensierend

Peripheriegeräte und drahtlose Konnektivität

WiFi	Optionales WiFi/3G-Modul (über mini-PCIe)
Sim Card	1x SIM-Kartensteckplatz

Zertifizierung

Zertifizierungen	CE, FCC Klasse A

USA
Teguar
2920 Whitehall Park Drive
Charlotte, NC 28273
+1 866-693-3105
sales@teguar.com

EUROPE
Teguar Europe AG
Churerstrasse 54, CH-8808
Pfäffikon, Switzerland
+41 41 561 53 11
sales.EU@teguar.com

ASIA
Teguar Taiwan Ltd.
Rm. A, 28F-12., No.99, Sec. 1, Xintai 5th Rd.,
Xizhi Dist., New Taipei City 221, Taiwan (R.O.C.)
+886 2 7751 5319
sales@teguar.com.tw

I/O-Diagramm-Bilder



USA
Teguar
2920 Whitehall Park Drive
Charlotte, NC 28273
+1 866-693-3105
sales@teguar.com

EUROPE
Teguar Europe AG
Churerstrasse 54, CH-8808
Pfäffikon, Switzerland
+41 41 561 53 11
sales.EU@teguar.com

ASIA
Teguar Taiwan Ltd.
Rm. A, 28F-12., No.99, Sec. 1, Xintai 5th Rd.,
Xizhi Dist., New Taipei City 221, Taiwan (R.O.C.)
+886 2 7751 5319
sales@teguar.com.tw

Tech Diagram Bilder

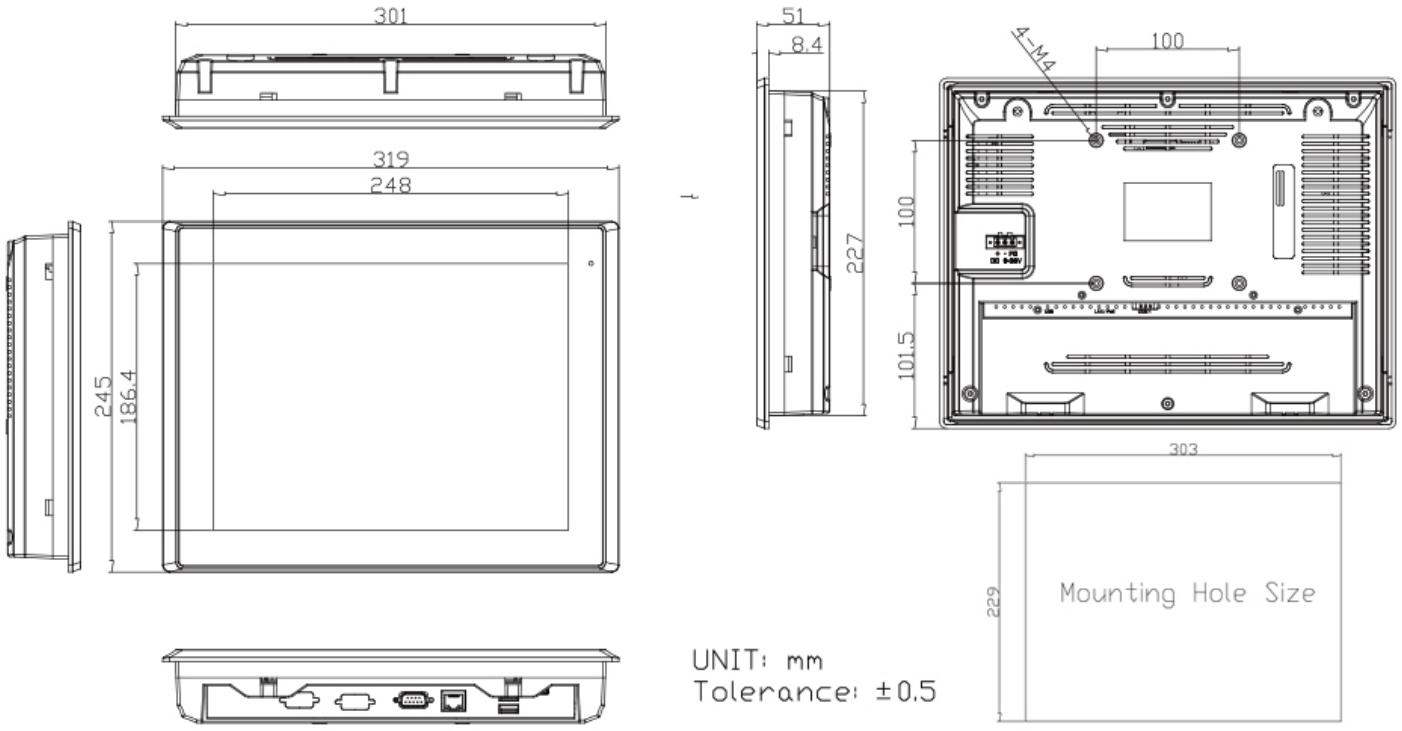

USA
Teguar
2920 Whitehall Park Drive
Charlotte, NC 28273
+1 866-693-3105
sales@teguar.com

EUROPE
Teguar Europe AG
Churerstrasse 54, CH-8808
Pfäffikon, Switzerland
+41 41 561 53 11
sales.EU@teguar.com

ASIA
Teguar Taiwan Ltd.
Rm. A, 28F-12., No.99, Sec. 1, Xintai 5th Rd.,
Xizhi Dist., New Taipei City 221, Taiwan (R.O.C.)
+886 2 7751 5319
sales@teguar.com.tw