TEGUAR

TA-4840-16

16" Lüfterloser All-in-One PC



Die Highlights im Überblick

- 15,6" HD-Display mit PCAP-Touchscreen
- Intel Celeron J6412 Vierkern-CPU
- Modulares Design mit herausnehmbarem Box-PC
- Schlankes und robustes Gehäuse
- Mehrere Montageoptionen

ONLINE ANSEHEN

Der TA-4840-16 ist ein modulares Computersystem, das von einer Intel Celeron J6412 Quad-Core CPU angetrieben wird und mit Windows 11 kompatibel ist. Das modulare Design mit einem 15,6-Zoll-Full-HD-Touchscreen und einem abnehmbaren Box-PC für einfache Wartung oder Upgrades ist ideal für Anwendungen im Kundenkontakt und in der Leichtindustrie. Durch die VESA-Montage und die Möglichkeit, bis zu vier optionale Peripheriegeräte an allen vier Seiten anzubringen, darunter ein 3-Spur-MSR-Fingerabdrucklesegerät, ein RFID-Lesegerät, ein 2D-Barcodescanner, eine 5MP-Kamera mit Mikrofon und Verifone VX820- oder Ingenico-Zahlungsterminals, ist dieser Computer äußerst anpassungsfähig und kann auf verschiedenen Ständern, Armen und Wagen montiert werden.

USA
Teguar
2920 Whitehall Park Drive
Charlotte, NC 28273
+1 866-693-3105
sales@teguar.com

EUROPE
Teguar Europe AG
Churerstrasse 54, CH-8808
Pfäffikon, Switzerland
+41 41 561 53 11
sales.EU@teguar.com

ASIA
Teguar Taiwan Ltd.
Rm. A, 28F-12., No.99, Sec. 1, Xintai 5th Rd.,
Xizhi Dist., New Taipei City 221, Taiwan (R.O.C.)
+886 2 7751 5319
sales@teguar.com.tw

Technische Daten

Primäre Komponenten

Prozessorfamilie	Intel Celeron Elkhart Lake
Prozessormodell	Celeron J6412
Speichertyp	1x DDR4 SO-DIMM
Speicherunterstützung	4GB, 8GB, 16GB
Speichertyp	1x M.2 Steckplatz für SSD
Speicherunterstützung	M.2: 128GB-1TB

Leistung

Eingangsspannungsbereich	19V DC
Standard-Netzteil	65W AC/DC Adapter

Betriebssysteme

Windows	Windows 10 IoT, Windows 10 Pro, Windows 11 IoT, Windows 11 Pro
Linux	Linux (Wenden Sie sich für weitere Informationen an Ihren Vertriebsmitarbeiter)

Kompatibilität

Sicherheitshardware	fTPM 2.0

Multimedia

Lautsprecher	1x 3W Lautsprecher
Kamera	Optionale Webcam

Gehäuse

Material	Plastik
IP-Schutzart	IP54 Frontblende
Farbe	Black
Montagemöglichkeiten	VESA 100 Halterung, VESA 75 Halterung

Gewicht / Abmessungen

Gewicht	3.0 kg (6.6 lbs)
Abmessungen	370 x 235 x 42 mm (14.6 x 9.3 x 1.7 in)

Zertifizierung

Zertifizierungen	CE, FCC

Technische Angaben können sich ändern.

Display

Bildschirmgröße	15.6"
Bildschirmverhältnis	16:9
Helligkeit	300 nits

Touchscreen

Touchscreen	Projiziert kapazitiv (Multi-Touch)

Externe E/A-Ports

USB	2x USB 2.0, 2x USB 3.0, 2x USB Typ C (nur Daten)
Serial / Com	2x COM
Serielle Protokoll-Details	x2 RS-232 DB-9
Ethernet / LAN	1x RJ45 GbE LAN
Andere Computeranschlüsse	Benutzerdefinierter Anschluss für externen Monitor
Stromeingangsanschluss	4-polig DIN (rastend)

Erweiterungssteckplätze

Internal M.2	1x M.2 2230 Key E (für WiFi-Erweiterungsoption)
Erweiterungsmodul-Unterstützung	4 USB-basierte Erweiterungsbereiche auf der Blende

Thermisch & Umwelt

Betriebstemperatur	0°C - 35°C (32°F - 95°F)
Lagertemperatur	-20°C - 60°C (-4°F - 140°F)
Kühlungslösung	Passiv - Lüfterlos
Feuchtigkeitsbereich	20% - 85% Nicht kondensierend

Peripheriegeräte und drahtlose Konnektivität

WiFi	Optional über M.2-Schnittstelle
Bluetooth	Optionales Bluetooth 5.1
Barcode Scanner	Optionaler 1D/2D Barcode-Scanner
RFID	Optionales externes 13.56 NFC-Modul
Sonstige Peripheriegeräte	Kontaktieren Sie Teguar, wenn Sie ein kundenspezifisches externes Modul benötigen.

Garantie

Garantie	Bis zu 5 Jahre

USA
Teguar
2920 Whitehall Park Drive
Charlotte, NC 28273
+1 866-693-3105
sales@teguar.com

EUROPE
Teguar Europe AG
Churerstrasse 54, CH-8808
Pfäffikon, Switzerland
+41 41 561 53 11
sales.EU@teguar.com

ASIA
Teguar Taiwan Ltd.
Rm. A, 28F-12., No.99, Sec. 1, Xintai 5th Rd.,
Xizhi Dist., New Taipei City 221, Taiwan (R.O.C.)
+886 2 7751 5319
sales@teguar.com.tw

I/O-Diagramm-Bilder

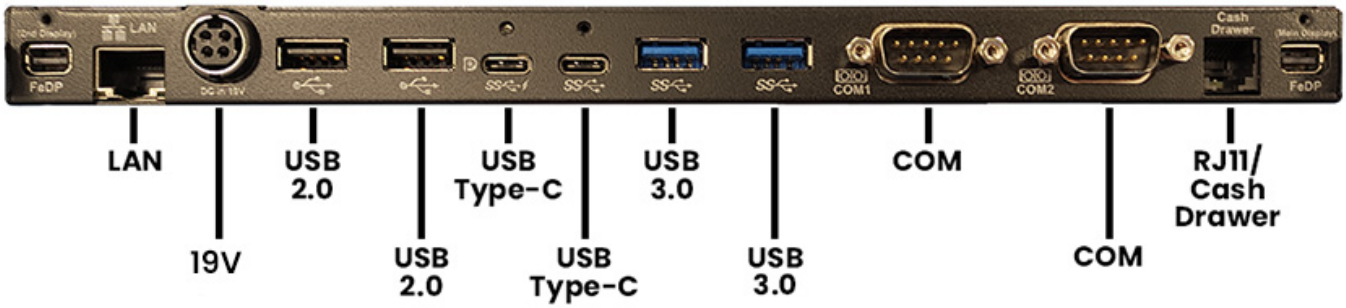

USA
Teguar
2920 Whitehall Park Drive
Charlotte, NC 28273
+1 866-693-3105
sales@teguar.com

EUROPE
Teguar Europe AG
Churerstrasse 54, CH-8808
Pfäffikon, Switzerland
+41 41 561 53 11
sales.EU@teguar.com

ASIA
Teguar Taiwan Ltd.
Rm. A, 28F-12., No.99, Sec. 1, Xintai 5th Rd.,
Xizhi Dist., New Taipei City 221, Taiwan (R.O.C.)
+886 2 7751 5319
sales@teguar.com.tw

Tech Diagram Bilder

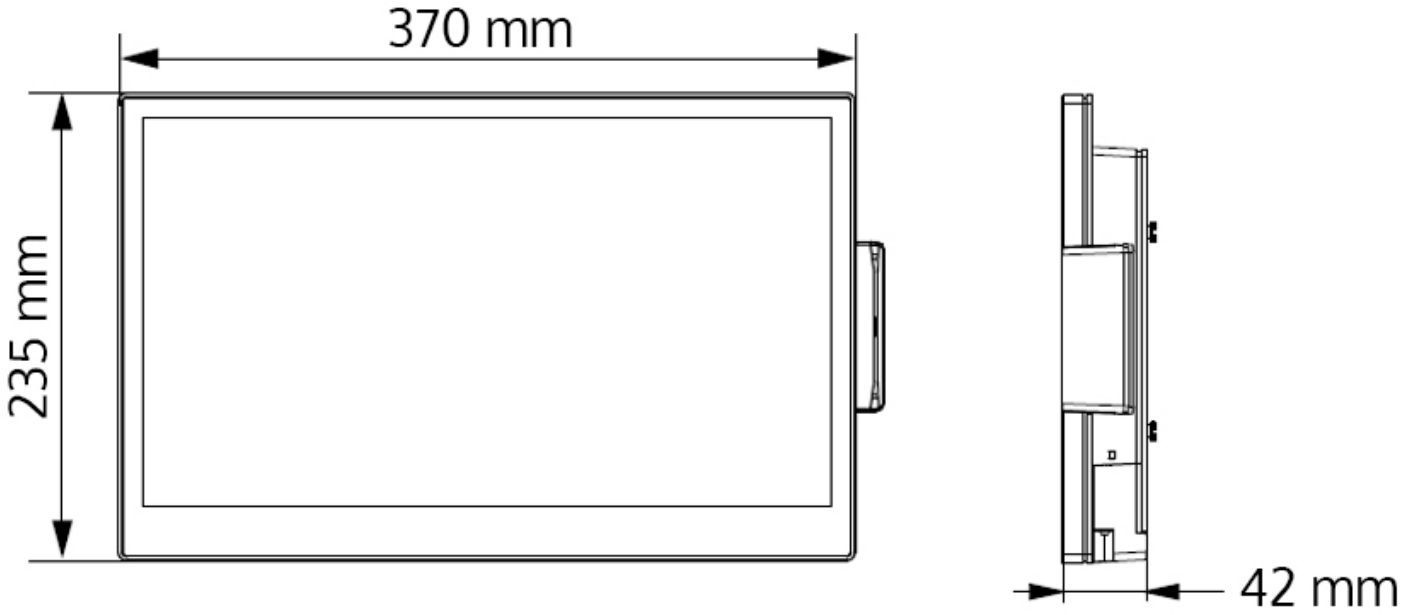

USA
Teguar
2920 Whitehall Park Drive
Charlotte, NC 28273
+1 866-693-3105
sales@teguar.com

EUROPE
Teguar Europe AG
Churerstrasse 54, CH-8808
Pfäffikon, Switzerland
+41 41 561 53 11
sales.EU@teguar.com

ASIA
Teguar Taiwan Ltd.
Rm. A, 28F-12., No.99, Sec. 1, Xintai 5th Rd.,
Xizhi Dist., New Taipei City 221, Taiwan (R.O.C.)
+886 2 7751 5319
sales@teguar.com.tw