TEGUAR

TSP-4845-10

10" Edelstahl-Panel PC



Die Highlights im Überblick

- 10,1" Resistiver oder PCAP Touchscreen
- Intel Celeron J6412 Prozessor
- Betriebssystem Windows 11
- IP66/IP69K Edelstahl Frontblende
- Lüfterloses und leichtes Design

ONLINE ANSEHEN

Der 10-Zoll-Edelstahl-Panel-PC bietet ein ausgewogenes Verhältnis zwischen Portabilität und Funktionalität und erfüllt die unterschiedlichsten industriellen Anforderungen. Ausgestattet mit Windows 11-Kompatibilität und einer Celeron J6412-CPU, garantiert er einen reibungslosen Betrieb. Seine IP66/IP69K-konforme Edelstahlfront schützt vor Wasser und aggressiven Chemikalien und macht ihn damit für die Lebensmittel- und Getränkeindustrie sowie die pharmazeutische Industrie geeignet. Das Aluminiumgehäuse auf der Rückseite sorgt für ein leichtes Design und bequemen Zugang zu den Ein- und Ausgängen. Mit einer optionalen intelligenten Batterie wird er zu einer zuverlässigen und effizienten Computerlösung für Ihre industrielle Umgebung.

USA
Teguar
2920 Whitehall Park Drive
Charlotte, NC 28273
+1 866-693-3105
sales@teguar.com

EUROPE
Teguar Europe AG
Churerstrasse 54, CH-8808
Pfäffikon, Switzerland
+41 41 561 53 11
sales.EU@teguar.com

ASIA
Teguar Taiwan Ltd.
Rm. A, 28F-12., No.99, Sec. 1, Xintai 5th Rd.,
Xizhi Dist., New Taipei City 221, Taiwan (R.O.C.)
+886 2 7751 5319
sales@teguar.com.tw

Technische Daten

Primäre Komponenten

Prozessorfamilie	Intel Celeron Elkhart Lake
Prozessormodell	Celeron J6412 Quad
Prozessorgeschwindigkeit	2.0 GHz
Speichertyp	1x DDR4 SO-DIMM
Speicherunterstützung	4GB, 8GB, 16GB, 32 GB
Speichertyp	1x M.2 M Key, PCIe oder SATA, 2242 Standard oder 2280
Speicherunterstützung	128GB-1TB

Leistung

Eingangsspannungsbereich	9-36V DC
Standard-Netzteil	Optionaler 12V 5A AC/DC Adapter

Betriebssysteme

Windows	Windows 10 IoT, Windows 10 Pro, Windows 11

Erweiterungssteckplätze

Internal M.2	1x M.2 2230 Key E (für WiFi-Erweiterungsoption)

Gehäuse

Material	Aluminium, Optional SUS316 Edelstahl, SUS304 Edelstahl
IP-Schutzart	IP66 Frontblende, IP69K Frontblende
Farbe	Rostfreier Stahl, Silber
Montagemöglichkeiten	Schalttafelmontage, VESA 100 Halterung

Peripheriegeräte und drahtlose Konnektivität

WiFi	Optional 802.11 ac + Bluetooth mit externen Antennen
Bluetooth	Optionales Bluetooth 4.0

Zertifizierung

Zertifizierungen	CE, EN 1672-2 Beanstandung (nur PCAP Touchscreen), FCC Klasse A

Technische Angaben können sich ändern.

Display

Bildschirmgröße	10.1"
Bildschirmverhältnis	16:10
Helligkeit	450 nits, Optional 1000 nit hohe Helligkeit

Touchscreen

Touchscreen	Projiziert kapazitiv, Widerstandsfähig

Externe E/A-Ports

USB	2x USB 2.0, 2x USB 3.2
Serial / Com	1x COM
Serielle Protokoll-Details	1x RS-232/422/485 DB-9, standardmäßig RS-232(COM1)
Ethernet / LAN	2x RJ45 2.5 GbE LAN
Videoausgänge	1x DisplayPort
Audioanschlüsse	1x Audio-Line-Ausgang
Stromeingangsanschluss	DC-in Jack (Phoenix Type)

Thermisch & Umwelt

Betriebstemperatur	0°C - 50°C (32°F - 122°F), -20°C - 60°C (Optional -4°F - 140°F)
Lagertemperatur	-30°C - 70°C (-22°F - 158°F)
Kühlungslösung	Passiv - Lüfterlos
Feuchtigkeitsbereich	10% - 95% nicht kondensierend
Lagerungsfeuchtigkeit	10% – 90% Non-condensing

Gewicht / Abmessungen

Gewicht	2.5 kg (5.5 lbs)
Abmessungen	296 x 200 x 47 mm (11.7 x 7.9 x 1.9 in)

Garantie

Garantie	Bis zu 5 Jahre

USA
Teguar
2920 Whitehall Park Drive
Charlotte, NC 28273
+1 866-693-3105
sales@teguar.com

EUROPE
Teguar Europe AG
Churerstrasse 54, CH-8808
Pfäffikon, Switzerland
+41 41 561 53 11
sales.EU@teguar.com

ASIA
Teguar Taiwan Ltd.
Rm. A, 28F-12., No.99, Sec. 1, Xintai 5th Rd.,
Xizhi Dist., New Taipei City 221, Taiwan (R.O.C.)
+886 2 7751 5319
sales@teguar.com.tw

I/O-Diagramm-Bilder

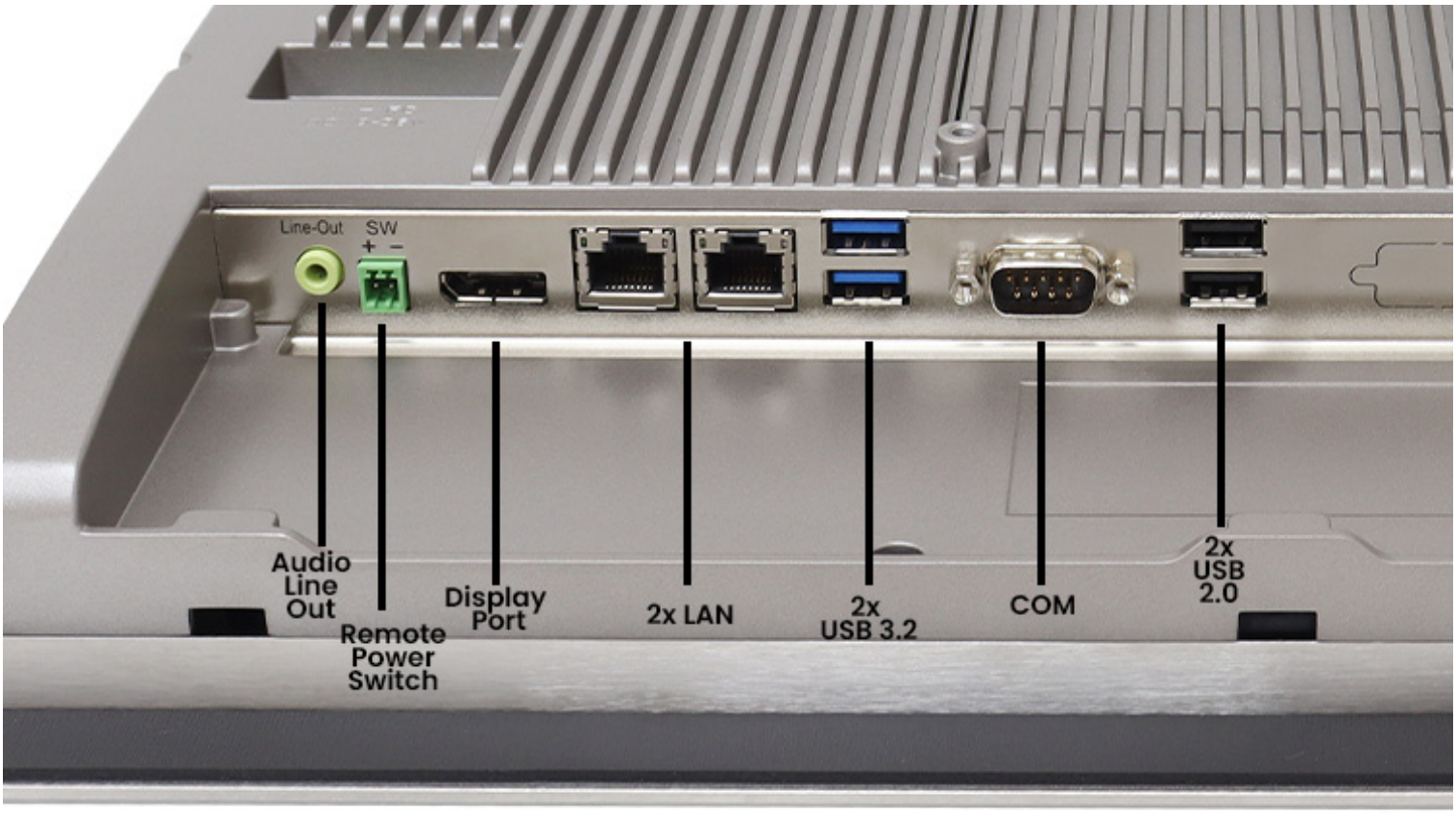

USA
Teguar
2920 Whitehall Park Drive
Charlotte, NC 28273
+1 866-693-3105
sales@teguar.com

EUROPE
Teguar Europe AG
Churerstrasse 54, CH-8808
Pfäffikon, Switzerland
+41 41 561 53 11
sales.EU@teguar.com

ASIA
Teguar Taiwan Ltd.
Rm. A, 28F-12., No.99, Sec. 1, Xintai 5th Rd.,
Xizhi Dist., New Taipei City 221, Taiwan (R.O.C.)
+886 2 7751 5319
sales@teguar.com.tw

Tech Diagram Bilder

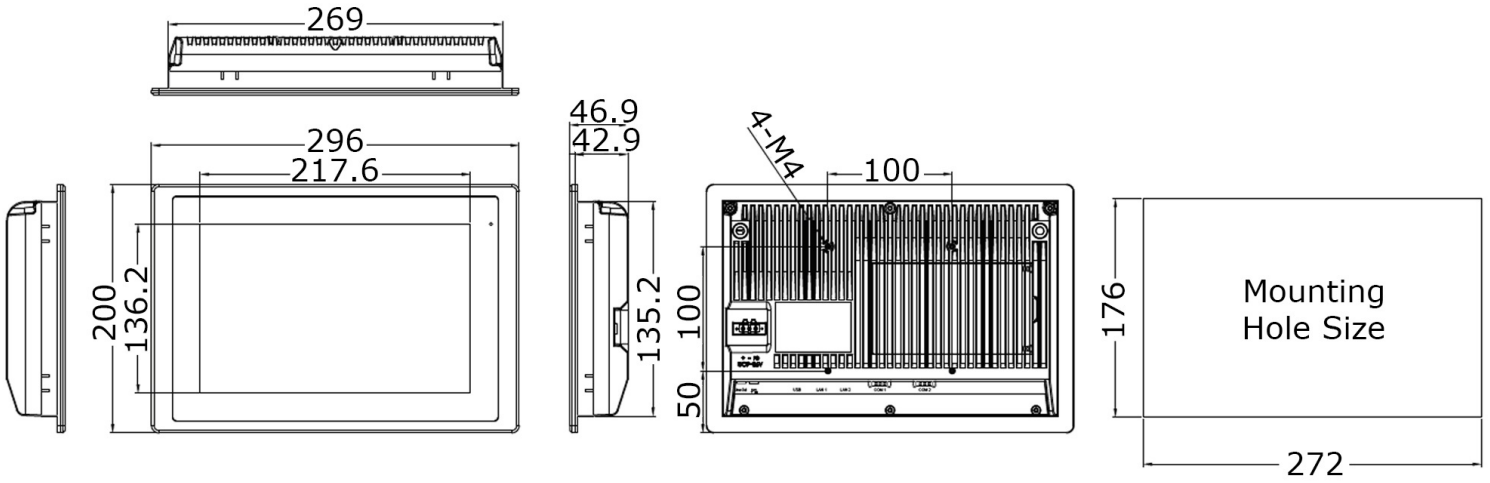

Unit: mm
Tolerance: +/- 0.5

USA
Teguar
2920 Whitehall Park Drive
Charlotte, NC 28273
+1 866-693-3105
sales@teguar.com

EUROPE
Teguar Europe AG
Churerstrasse 54, CH-8808
Pfäffikon, Switzerland
+41 41 561 53 11
sales.EU@teguar.com

ASIA
Teguar Taiwan Ltd.
Rm. A, 28F-12., No.99, Sec. 1, Xintai 5th Rd.,
Xizhi Dist., New Taipei City 221, Taiwan (R.O.C.)
+886 2 7751 5319
sales@teguar.com.tw