TEGUAR

# TP-4845-07

7" Panel PC




## Die Highlights im Überblick

- Resistiver oder PCAP 7" Touchscreen Optionen
- Intel Celeron J6412 Vierkern-Prozessor
- Gehäuse aus Aluminiumdruckguss und Frontblende nach IP66
- WiFi 6 fähig
- Windows 11-Funktionen

ONLINE ANSEHEN

Der 7-Zoll-Panel-PC ist eine ideale Lösung für Anwendungen, bei denen nur wenig Platz zur Verfügung steht und die eine robuste Datenverarbeitung erfordern. Dank des Intel J6412 Quad-Core-Prozessors läuft auf diesem Gerät das Betriebssystem Windows 11 reibungslos. Dieses kompakte Gerät verfügt über integriertes WiFi 6 und eignet sich für anspruchsvolle industrielle Umgebungen. Das Aluminiumdruckgussgehäuse und die IP66-zertifizierte Frontblende sorgen für Zuverlässigkeit unter rauen industriellen Bedingungen. Erweiterbare E/A-Optionen ermöglichen eine maßgeschneiderte Lösung, die genau auf die spezifischen Anforderungen Ihres Projekts abgestimmt ist.

**USA**
Teguar
2920 Whitehall Park Drive
Charlotte, NC 28273
+1 866-693-3105
sales@teguar.com

**EUROPE**
Teguar Europe AG
Churerstrasse 54, CH-8808
Pfäffikon, Switzerland
+41 41 561 53 11
sales.EU@teguar.com

**ASIA**
Teguar Taiwan Ltd.
Rm. A, 28F-12., No.99, Sec. 1, Xintai 5th Rd.,
Xizhi Dist., New Taipei City 221, Taiwan (R.O.C.)
+886 2 7751 5319
sales@teguar.com.tw

# Technische Daten

## Primäre Komponenten

| | |
|---|---|
| **Prozessorfamilie** | Intel Celeron Elkhart Lake |
| **Prozessormodell** | Celeron J6412 |
| **Prozessorgeschwindigkeit** | 2.0 GHz, Bis zu 2,6 GHz |
| **Speichertyp** | 1x DDR4 SO-DIMM |
| **Speicherunterstützung** | 4GB, 8GB, 16GB, 32 GB |
| **Speichertyp** | 1x M.2 SATA3 2242 Steckplatz |
| **Speicherunterstützung** | M.2: 256GB-1TB |

## Leistung

| | |
|---|---|
| **Eingangsspannungsbereich** | 9-36V DC |
| **Standard-Netzteil** | Optionaler 12V AC/DC Adapter, 5A, 60W |

## Betriebssysteme

| | |
|---|---|
| **Windows** | Windows 10 IoT, Windows 10 Pro, Windows 11 Pro |

## Erweiterungssteckplätze

| | |
|---|---|
| **Internal M.2** | 1x M.2 2230 Key E (für WiFi-Erweiterungsoption) |

## Gehäuse

| | |
|---|---|
| **Material** | Aluminium |
| **IP-Schutzart** | IP66 Frontblende |
| **Farbe** | Gray |
| **Montagemöglichkeiten** | Schalttafelmontage, VESA 100 Halterung |

## Gewicht / Abmessungen

| | |
|---|---|
| **Gewicht** | 1.1 kg (2.4 lbs) |
| **Abmessungen** | 202 x 149 x 40 mm (8.0 x 5.9 x 1.6 in) |

## Display

| | |
|---|---|
| **Bildschirmgröße** | 7" |
| **Bildschirmverhältnis** | 5:3 |
| **Helligkeit** | 350 Nits, Optional 1000 nit hohe Helligkeit |

## Touchscreen

| | |
|---|---|
| **Touchscreen** | Projiziert kapazitiv, Widerstandsfähig |

## Externe E/A-Ports

| | |
|---|---|
| **USB** | 2x USB 2.0, 2x USB 3.2 |
| **Serial / Com** | 1x COM |
| **Serielle Protokoll-Details** | RS-232/422/485 (Standard RS-232; Auswahl über BIOS) |
| **Ethernet / LAN** | 2x RJ45 2.5 GbE LAN |
| **Videoausgänge** | 1x DisplayPort, unterstützt DP++ |
| **Audioanschlüsse** | 1x Audio-Line-Ausgang |
| **Stromeingangsanschluss** | 3-poliger DC-Eingang (Phoenix-Typ) |

## Thermisch & Umwelt

| | |
|---|---|
| **Betriebstemperatur** | 0°C - 50°C (32°F - 122°F), -20°C - 60°C (Optional -4°F - 140°F) |
| **Lagertemperatur** | -30°C - 70°C (-22°F - 158°F) |
| **Kühlungslösung** | Passiv – Lüfterlos mit Kühlkörper |
| **Feuchtigkeitsbereich** | 10% - 95% nicht kondensierend |

## Peripheriegeräte und drahtlose Konnektivität

| | |
|---|---|
| **WiFi** | Optionales WiFi |
| **Bluetooth** | Optionales Bluetooth 4.0 |

## Garantie

| | |
|---|---|
| **Garantie** | Bis zu 5 Jahre |

***Technische Angaben können sich ändern.***


**USA**
**Teguar**
**2920 Whitehall Park Drive**
**Charlotte, NC 28273**
**+1 866-693-3105**
**sales@teguar.com**

**EUROPE**
**Teguar Europe AG**
**Churerstrasse 54, CH-8808**
**Pfäffikon, Switzerland**
**+41 41 561 53 11**
**sales.EU@teguar.com**

**ASIA**
**Teguar Taiwan Ltd.**
**Rm. A, 28F-12., No.99, Sec. 1, Xintai 5th Rd.,**
**Xizhi Dist., New Taipei City 221, Taiwan (R.O.C.)**
**+886 2 7751 5319**
**sales@teguar.com.tw**

## I/O-Diagramm-Bilder

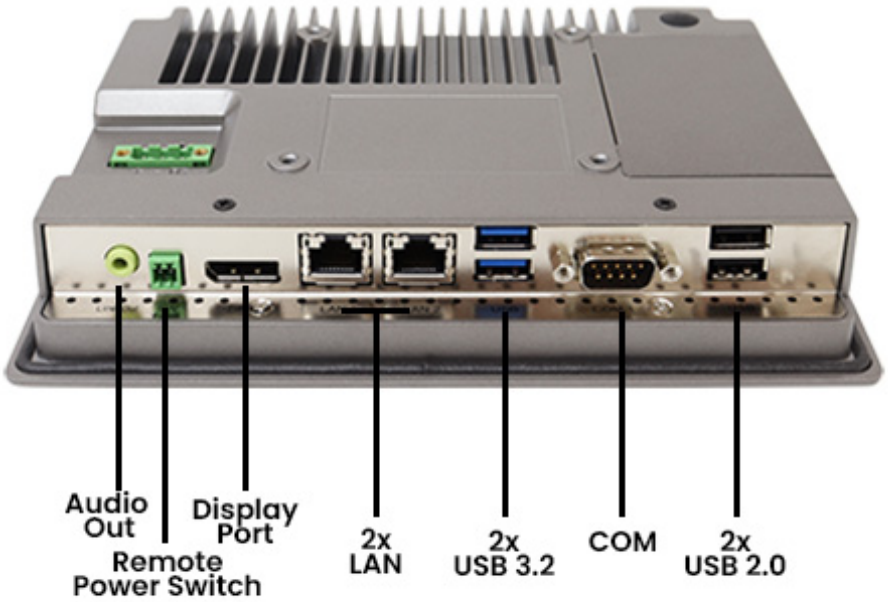


**USA**
Teguar
2920 Whitehall Park Drive
Charlotte, NC 28273
+1 866-693-3105
sales@teguar.com

**EUROPE**
Teguar Europe AG
Churerstrasse 54, CH-8808
Pfäffikon, Switzerland
+41 41 561 53 11
sales.EU@teguar.com

**ASIA**
Teguar Taiwan Ltd.
Rm. A, 28F-12., No.99, Sec. 1, Xintai 5th Rd.,
Xizhi Dist., New Taipei City 221, Taiwan (R.O.C.)
+886 2 7751 5319
sales@teguar.com.tw

## Tech Diagram Bilder

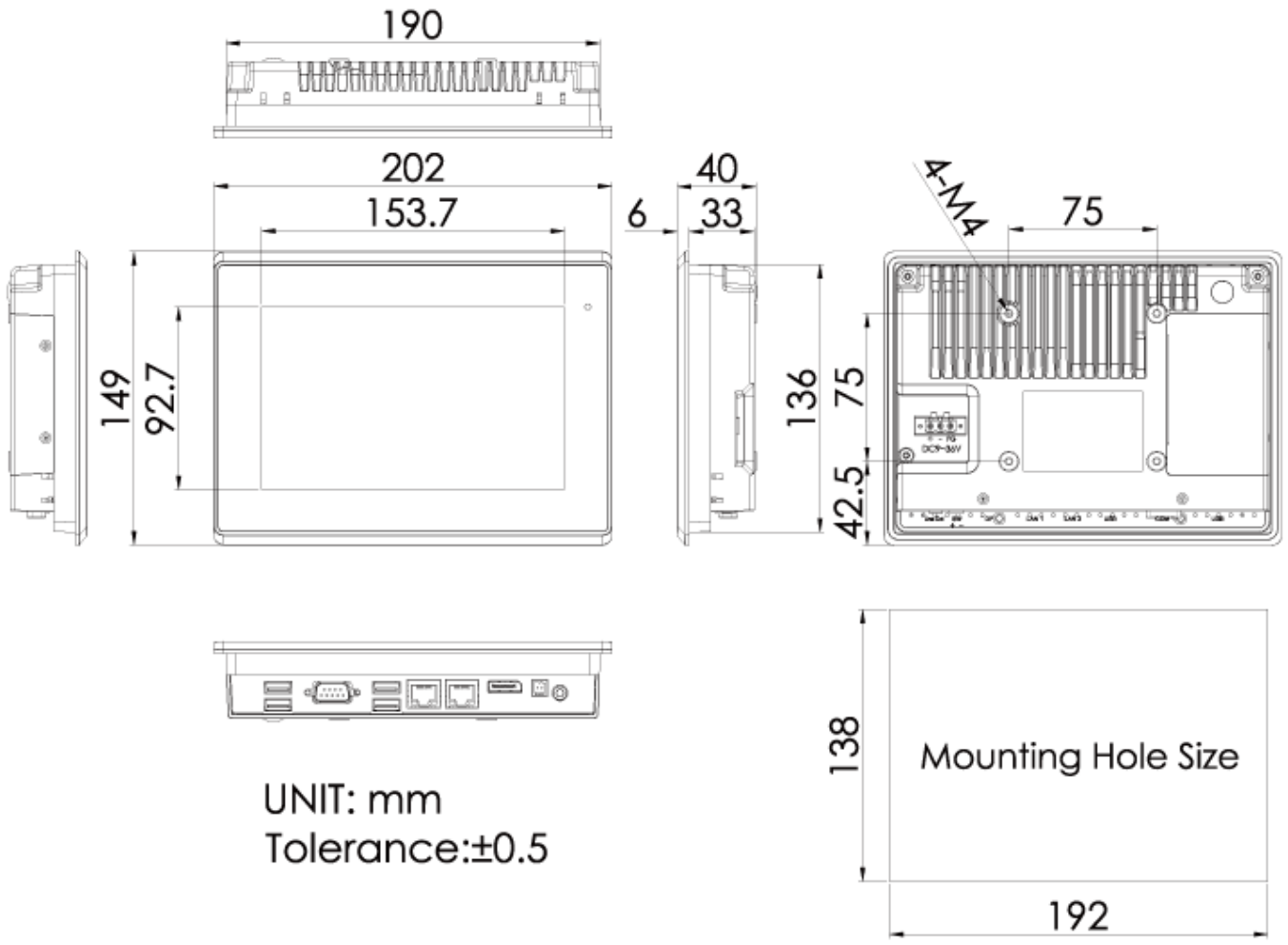


**USA**
Teguar
2920 Whitehall Park Drive
Charlotte, NC 28273
+1 866-693-3105
sales@teguar.com

**EUROPE**
Teguar Europe AG
Churerstrasse 54, CH-8808
Pfäffikon, Switzerland
+41 41 561 53 11
sales.EU@teguar.com

**ASIA**
Teguar Taiwan Ltd.
Rm. A, 28F-12., No.99, Sec. 1, Xintai 5th Rd.,
Xizhi Dist., New Taipei City 221, Taiwan (R.O.C.)
+886 2 7751 5319
sales@teguar.com.tw