TEGUAR

TRT-Q5393-07

7" Robustes Mini-Tablet mit Android



Die Highlights im Überblick

- 7" Touchscreen mit Anti-Glare-Beschichtung
- Qualcomm Snapdragon SDM450 Octa-Core
- GMS zertifiziert für Android 9.0
- 4G LTE, WiFi, BT 4.2 und GPS
- MIL-STD-810G Stoß- und Fallfestigkeit

ONLINE ANSEHEN

Der TRT-Q5393-07 ist ein 7" Touchscreen-Tablet-PC für industrielle und robuste Anwendungen. Er ist nach MIL-STD-810G für den Schutz vor Stößen, Stürzen und Maschinenvibrationen ausgelegt. Es verfügt über ein 600-Nit-Display mit optischer Bindung und einer Anti-Glare-Beschichtung für gute Lesbarkeit in Fahrzeugen, im Freien oder bei hellem Umgebungslicht. Dieses Tablet läuft mit einer Qualcomm Snapdragon Octa-Core CPU und ist GMS-zertifiziert für Android 9.0. Der TRT-Q5393-07 ist für die Netzbetreiber Verizon und AT&T zertifiziert. Dieser robuste Tablet-PC ist aufgrund seiner kompakten Größe, seines geringen Gewichts und seiner Langlebigkeit ideal für Flottenmanagement, Logistikanwendungen und Außendiensteinsätze. >> Sehen Sie sich an, wie dieses robuste Tablet den industriellen Einsatz in unserem Teguar Torture Test meistert

USA
Teguar
2920 Whitehall Park Drive
Charlotte, NC 28273
+1 866-693-3105
sales@teguar.com

EUROPE
Teguar Europe AG
Churerstrasse 54, CH-8808
Pfäffikon, Switzerland
+41 41 561 53 11
sales.EU@teguar.com

ASIA
Teguar Taiwan Ltd.
Rm. A, 28F-12., No.99, Sec. 1, Xintai 5th Rd.,
Xizhi Dist., New Taipei City 221, Taiwan (R.O.C.)
+886 2 7751 5319
sales@teguar.com.tw

Technische Daten

Primäre Komponenten

Prozessorfamilie	Qualcomm Snapdragon 450 OctaCore
Prozessorgeschwindigkeit	1.8 GHz
Speichertyp	Onboard DDR3
Speicherunterstützung	2GB
Speichertyp	Eingebauter eMMC-Flash
Speicherunterstützung	32 GB

Externe E/A-Ports

USB	1x USB 2.0 Typ C (OTG)
Stromeingangsanschluss	Pogo Pin Anschluss

Batterie

Batterietyp	Interner 4.000mAh Akku

Erweiterungssteckplätze

SD card	1x Micro SD Steckplatz

Thermisch & Umwelt

Betriebstemperatur	-20°C - 60°C (-4°F - 140°F)
Lagertemperatur	-30°C - 70°C (-22°F - 158°F)
Kühlungslösung	Passiv - Lüfterlos
Feuchtigkeitsbereich	5% - 95% nicht kondensierend
Lagerungsfeuchtigkeit	5% - 95% nicht kondensierend

Peripheriegeräte und drahtlose Konnektivität

WiFi	Dual-Band WIFI (802.11 a/b/g/n/ac)
Bluetooth	Bluetooth 4.2
GPS	ja
Mobile Network 4G LTE	4G LTE
Sim Card	1x Micro-SIM-Kartensteckplatz, 1x SIM-Kartensteckplatz
RFID	RFID (HF)
Sensoren	Beschleunigungsmesser, Gyroskop, Kompass, Lichtsensor

Display

Bildschirmgröße	7"
Bildschirmverhältnis	16:9
Helligkeit	600 Nits

Touchscreen

Touchscreen	Projiziert kapazitiv
Härte	> 7H

Leistung

Eingangsspannungsbereich	5V DC
Standard-Netzteil	US AC/DC USB 5V-Netzteil

Betriebssysteme

Android	Android 9.0

Multimedia

Lautsprecher	1x 0.8W Lautsprecher
Kamera	Vorderseite: 8MP, Rückseite: 8MP mit Blitzlicht
Mikrofon	2x Eingebaute Mikrofone

Gehäuse

Material	PC+ABS
IP-Schutzart	IP54 Frontblende
Farbe	Black
Steuerungstasten	Audio nach unten, Audio Up, Ein-/Aus-Taste
Schockbewertung	MIL-STD-810G, SAE J1455
Drop Rating	6ft Fallschutz mit Stoßdämpfern
Montagemöglichkeiten	Fahrzeughalterung, Gabelstapler-Montage

Gewicht / Abmessungen

Gewicht	0.5 kg (1.1 lbs)
Abmessungen	132 x 210,8 x 20,55 mm (5.2 x 8.3 x 0.8 in)

Garantie

Garantie	1 Jahr

Technische Angaben können sich ändern.

USA
Teguar
2920 Whitehall Park Drive
Charlotte, NC 28273
+1 866-693-3105
sales@teguar.com

EUROPE
Teguar Europe AG
Churerstrasse 54, CH-8808
Pfäffikon, Switzerland
+41 41 561 53 11
sales.EU@teguar.com

ASIA
Teguar Taiwan Ltd.
Rm. A, 28F-12., No.99, Sec. 1, Xintai 5th Rd.,
Xizhi Dist., New Taipei City 221, Taiwan (R.O.C.)
+886 2 7751 5319
sales@teguar.com.tw

I/O-Diagramm-Bilder

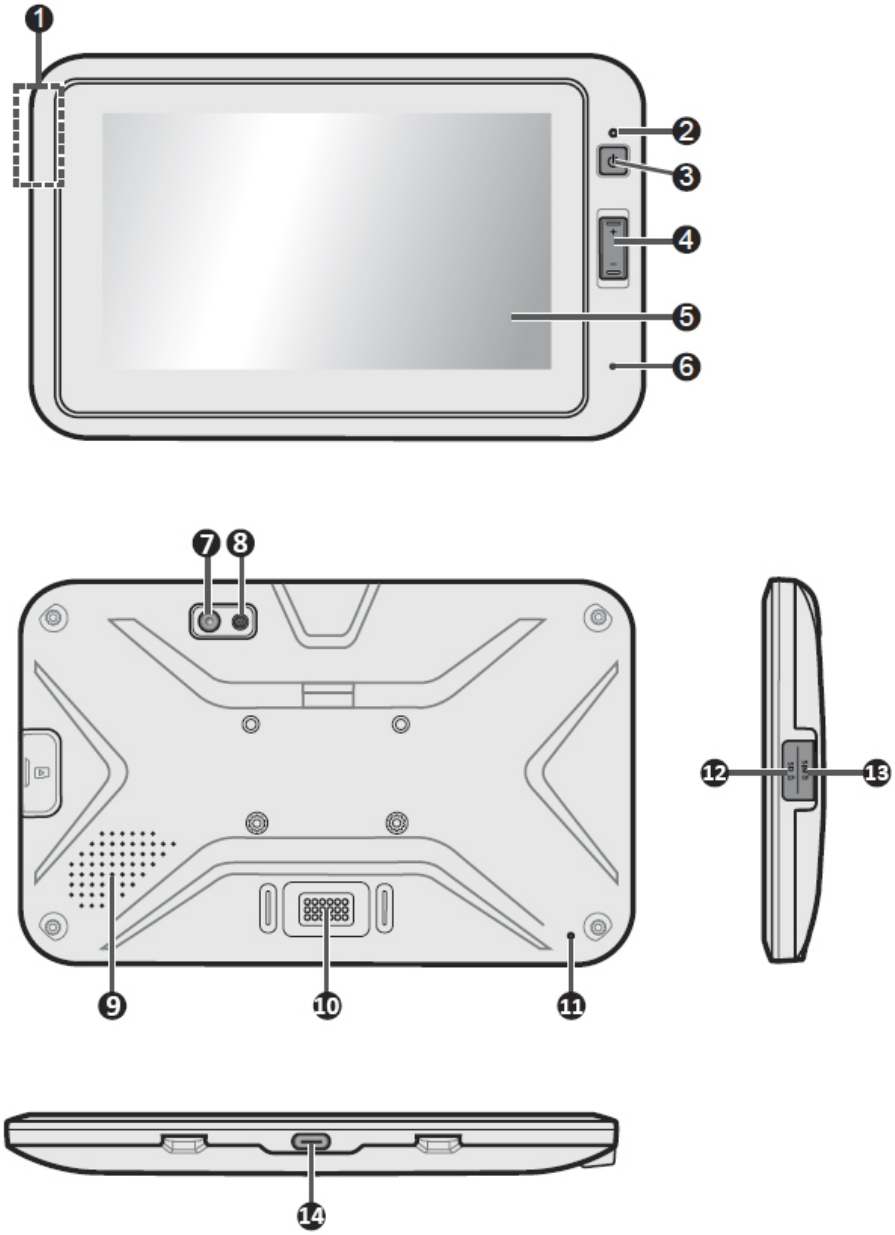

1. NFC sensor*
2. Light sensor
3. Power button
4. Volume buttons
5. Touchscreen
6. Microphone
7. Camera lens*
8. Flash LED*
9. Speaker
10. Dock connector
11. Microphone
12. Memory card slot
13. Micro-SIM slot*
14. USB Type C connector

* For select models only

USA
Teguar
2920 Whitehall Park Drive
Charlotte, NC 28273
+1 866-693-3105
sales@teguar.com

EUROPE
Teguar Europe AG
Churerstrasse 54, CH-8808
Pfäffikon, Switzerland
+41 41 561 53 11
sales.EU@teguar.com

ASIA
Teguar Taiwan Ltd.
Rm. A, 28F-12., No.99, Sec. 1, Xintai 5th Rd.,
Xizhi Dist., New Taipei City 221, Taiwan (R.O.C.)
+886 2 7751 5319
sales@teguar.com.tw