TP-5040-22

22" Industrie-PC ohne Lüfter



Die Highlights im Überblick

- 21,5" Echt flacher IP65 geschützter Touchscreen
- Intel SkyLake Core i3/i5 CPU
- Lüfterlos und niedriger Stromverbrauch
- Schlankes, attraktives Design mit Druckgussgehäuse
- Mehrere E/A-Anschlüsse und ein HDD-Schacht

ONLINE ANSEHEN

Dieser Industriecomputer verfügt über einen 21,5-Zoll-Breitbild-Touchscreen mit P-Cap und läuft mit der leistungsstarken Intel Skylake Core i3/i5 CPU. Der TP-5040-22 verwendet eine lüfterlose Kühlung und ist mit einem robusten Aluminiumgehäuse ausgestattet. Die Frontblende dieses Computers ist nach IP65 wasserdicht, so dass er zur Reinigung einfach abgespritzt und abgewischt werden kann. Dieser PC verfügt über Optionen für eine Webcam, Bluetooth, RFID und einen Barcode-Leser und lässt sich so nahtlos in Ihr System integrieren. Dieser zuverlässige Computer ist für den 24/7-Betrieb selbst in den anspruchsvollsten Arbeitsumgebungen ausgelegt.

Dieses Produkt gilt jetzt als "Vorherige Generation", d.h. es kann sein, dass es noch zum Kauf verfügbar ist. Rufen Sie +1 800 870 7715 an, um weitere Informationen zu diesem Produkt zu erhalten, oder sehen Sie sich unsere vollständige Liste der derzeit verfügbaren Panel PCs an.

USA
Teguar
2920 Whitehall Park Drive
Charlotte, NC 28273
+1 866-693-3105
sales@teguar.com

EUROPE
Teguar Europe AG
Churerstrasse 54, CH-8808
Pfäffikon, Switzerland
+41 41 561 53 11
sales.EU@teguar.com

ASIA
Teguar Taiwan Ltd.
Rm. A, 28F-12., No.99, Sec. 1, Xintai 5th Rd.,
Xizhi Dist., New Taipei City 221, Taiwan (R.O.C.)
+886 2 7751 5319
sales@teguar.com.tw

Technische Daten

Primäre Komponenten

Prozessorfamilie	Intel Core I series 6th Generation Skylake
Prozessormodell	Kern- i3-6100U
Prozessorgeschwindigkeit	2.0 GHz
Speichertyp	1x DDR3 SO-DIMM
Speicherunterstützung	2GB, 4GB, 8GB
Speichertyp	1x 2,5" SATA Laufwerksschacht für SSD/HDD
Speicherunterstützung	32GB-1TB

Leistung

Eingangsspannungsbereich	12-48V DC für Core i5 CPU, 19V nur für Core i3 CPU

Betriebssysteme

Windows	Windows 10 IoT, Windows 10 Pro

Kompatibilität

Sicherheitshardware	fTPM 2.0, Intel vPro Technologie: Intel AMT wird unterstützt

Thermisch & Umwelt

Betriebstemperatur	0°C - 35°C (32°F - 95°F)
Lagertemperatur	-20°C - 60°C (-4°F - 140°F)
Kühlungslösung	Passiv - Lüfterlos
Feuchtigkeitsbereich	20% - 85% Nicht kondensierend

Peripheriegeräte und drahtlose Konnektivität

WiFi	Optionale 802.11 b/g/n WLAN-Karte + Bluetooth 4.0
Barcode Scanner	Optionaler 1D/2D Barcode-Scanner
RFID	Optionales RFID-Modul

Technische Angaben können sich ändern.

Display

Bildschirmgröße	21.5"
Bildschirmauflösung	1920 x 1080 (Full HD)
Bildschirmverhältnis	16:9
Helligkeit	250 nits

Touchscreen

Touchscreen	Projiziert kapazitiv

Externe E/A-Ports

USB	2x USB 2.0, 4x USB 3.0
Ethernet / LAN	2x RJ45 GbE LAN
Videoausgänge	1x Optionaler DisplayPort, 1x VGA
Audioanschlüsse	1x Audio Line-In, 1x Audio-Line-Ausgang
Stromeingangsanschluss	4-polig DIN (rastend)

Multimedia

Lautsprecher	2x 2W-Lautsprecher
Kamera	2MP Webcam

Gehäuse

Material	Aluminium
IP-Schutzart	IP65 Frontblende
Montagemöglichkeiten	VESA 75 Halterung

Gewicht / Abmessungen

Gewicht	7.75 kg (17.1 lbs)
Abmessungen	536 x 48 x 328 mm (21.1 x 1.9 x 12.9 in)

USA
Teguar
2920 Whitehall Park Drive
Charlotte, NC 28273
+1 866-693-3105
sales@teguar.com

EUROPE
Teguar Europe AG
Churerstrasse 54, CH-8808
Pfäffikon, Switzerland
+41 41 561 53 11
sales.EU@teguar.com

ASIA
Teguar Taiwan Ltd.
Rm. A, 28F-12., No.99, Sec. 1, Xintai 5th Rd.,
Xizhi Dist., New Taipei City 221, Taiwan (R.O.C.)
+886 2 7751 5319
sales@teguar.com.tw

I/O-Diagramm-Bilder

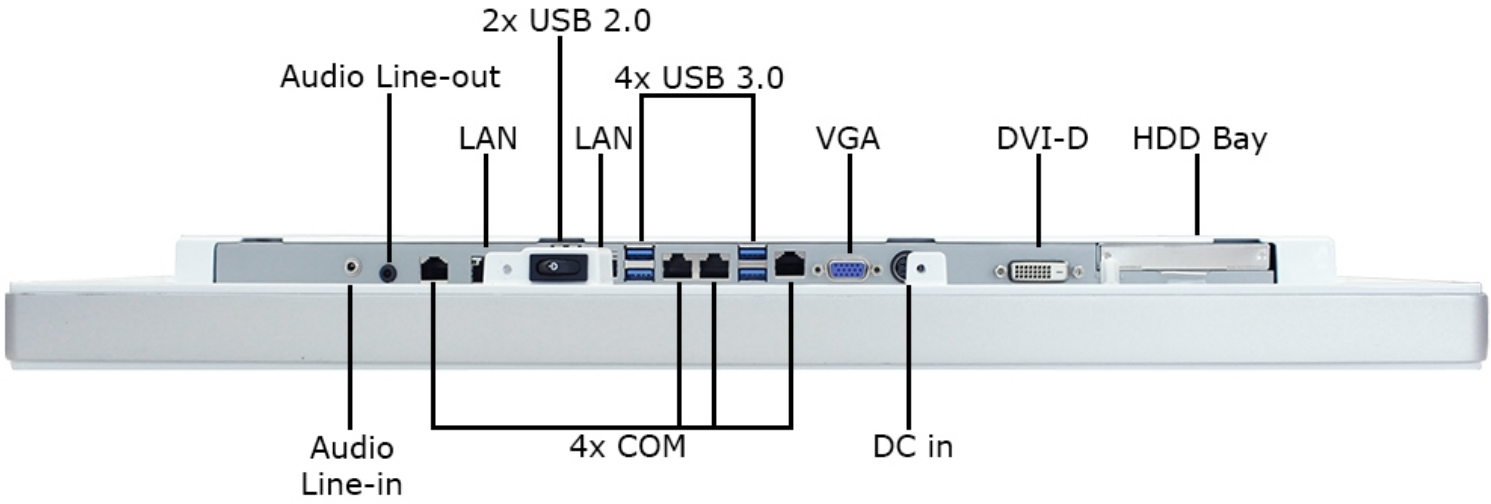

USA
Teguar
2920 Whitehall Park Drive
Charlotte, NC 28273
+1 866-693-3105
sales@teguar.com

EUROPE
Teguar Europe AG
Churerstrasse 54, CH-8808
Pfäffikon, Switzerland
+41 41 561 53 11
sales.EU@teguar.com

ASIA
Teguar Taiwan Ltd.
Rm. A, 28F-12., No.99, Sec. 1, Xintai 5th Rd.,
Xizhi Dist., New Taipei City 221, Taiwan (R.O.C.)
+886 2 7751 5319
sales@teguar.com.tw

Tech Diagram Bilder

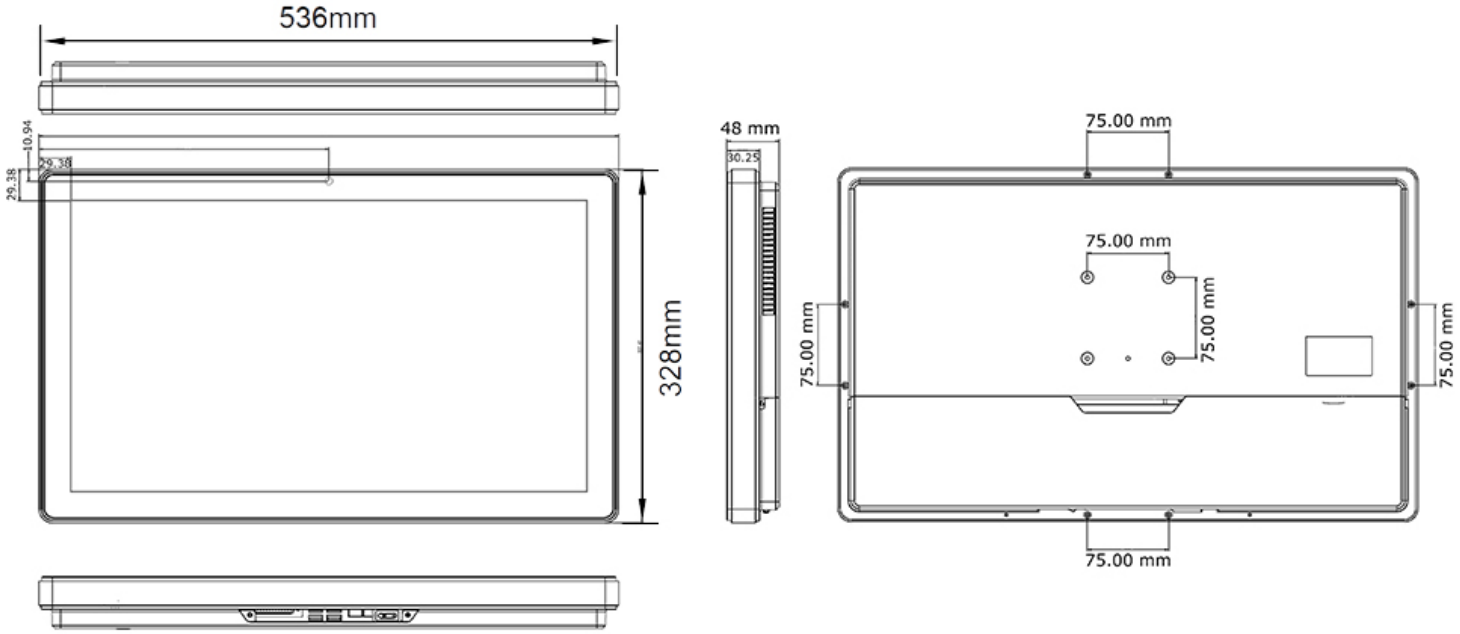

USA
Teguar
2920 Whitehall Park Drive
Charlotte, NC 28273
+1 866-693-3105
sales@teguar.com

EUROPE
Teguar Europe AG
Churerstrasse 54, CH-8808
Pfäffikon, Switzerland
+41 41 561 53 11
sales.EU@teguar.com

ASIA
Teguar Taiwan Ltd.
Rm. A, 28F-12., No.99, Sec. 1, Xintai 5th Rd.,
Xizhi Dist., New Taipei City 221, Taiwan (R.O.C.)
+886 2 7751 5319
sales@teguar.com.tw