TEGUAR

TSD-45-10

10" Wasserdichtes Display



Die Highlights im Überblick

- 10,1" bündiger LCD-Touchscreen
- IP66/IP69K Vollständig gekapseltes lüfterloses Design
- HDMI- und VGA-Eingänge
- Gehäuse aus Edelstahl 304
- Resistiver oder projiziert-kapazitiver Touchscreen
- M12 Metall E/A Steckverbinder

ONLINE ANSEHEN

Der Widescreen-Monitor TSD-45-10 ist vollständig wasserdicht und eignet sich ideal für die Lebensmittel- und Getränkeherstellung, für Reinräume und sogar für Außenanwendungen. Dieser vollständig geschlossene, lüfterlose Monitor entspricht der Schutzklasse IP66/IP69K und ist NEMA 4x-konform. Das Gehäuse aus Edelstahl 304 sorgt dafür, dass dieses Gerät nicht rostet, selbst wenn es täglich Wasser und Feuchtigkeit ausgesetzt ist. Es besteht auch die Möglichkeit eines Upgrades auf 316L-Edelstahl, wenn das Gerät Salzwasser ausgesetzt ist. Die TSD-45 Serie gibt es in Bildschirmgrößen bis zu 24" und in verschiedenen Bildschirmverhältnissen, so dass Sie die beste Konfiguration für Ihre Anwendung wählen können. Diese Serie ist außerdem mit wasserdichten M12-Steckern ausgestattet, um die Stromversorgung und die IOs zu schützen. Der TSD-45-10 verfügt über On-Screen-Display (OSD)-Bedienelemente auf der Rückseite des Geräts, mit denen Sie Ihre Bildschirmeinstellungen schnell anpassen können. >> Lesen Sie eine unabhängige Bewertung des TSD-45-10 von ruggedpcreview.com

USA
Teguar
2920 Whitehall Park Drive
Charlotte, NC 28273
+1 866-693-3105
sales@teguar.com

EUROPE
Teguar Europe AG
Churerstrasse 54, CH-8808
Pfäffikon, Switzerland
+41 41 561 53 11
sales.EU@teguar.com

ASIA
Teguar Taiwan Ltd.
Rm. A, 28F-12., No.99, Sec. 1, Xintai 5th Rd.,
Xizhi Dist., New Taipei City 221, Taiwan (R.O.C.)
+886 2 7751 5319
sales@teguar.com.tw

Technische Daten

Display

Bildschirmgröße	10.1"
Bildschirmverhältnis	16:10
Helligkeit	350 Nits, Optional 1000 nit hohe Helligkeit

Leistung

Eingangsspannungsbereich	9-36V DC

Multimedia

Lautsprecher	Optionaler Lautsprecher

Gehäuse

Material	Optional SUS316 Edelstahl, SUS304 Edelstahl
IP-Schutzart	IP66, IP69K
Steuerungstasten	Bildschirmanzeige (OSD), Touchscreen-Sperre für die Reinigung
Montagemöglichkeiten	VESA 75 Halterung, Wandhalterung

Zertifizierung

Zertifizierungen	CE, FCC Klasse A

Technische Angaben können sich ändern.

Touchscreen

Touchscreen	Projiziert kapazitiv, Widerstandsfähig

Externe E/A-Ports

USB	1x M12 USB
Audioanschlüsse	1x Audio-Line-Ausgang
Stromeingangsanschluss	M12 Typ 3-PIN DC-Eingang

Thermisch & Umwelt

Betriebstemperatur	-20°C - 60°C (-4°F - 140°F)
Lagertemperatur	-30°C - 70°C (-22°F - 158°F)
Kühlungslösung	Passiv - Lüfterlos
Feuchtigkeitsbereich	10 % – 90 % nicht kondensierend

Gewicht / Abmessungen

Gewicht	3.6 kg (7.9 lbs)
Abmessungen	300 x 220 x 53 mm (11.8 x 8.7 x 2.1 in)

Garantie

Garantie	Bis zu 5 Jahre

USA
Teguar
2920 Whitehall Park Drive
Charlotte, NC 28273
+1 866-693-3105
sales@teguar.com

EUROPE
Teguar Europe AG
Churerstrasse 54, CH-8808
Pfäffikon, Switzerland
+41 41 561 53 11
sales.EU@teguar.com

ASIA
Teguar Taiwan Ltd.
Rm. A, 28F-12., No.99, Sec. 1, Xintai 5th Rd.,
Xizhi Dist., New Taipei City 221, Taiwan (R.O.C.)
+886 2 7751 5319
sales@teguar.com.tw

I/O-Diagramm-Bilder

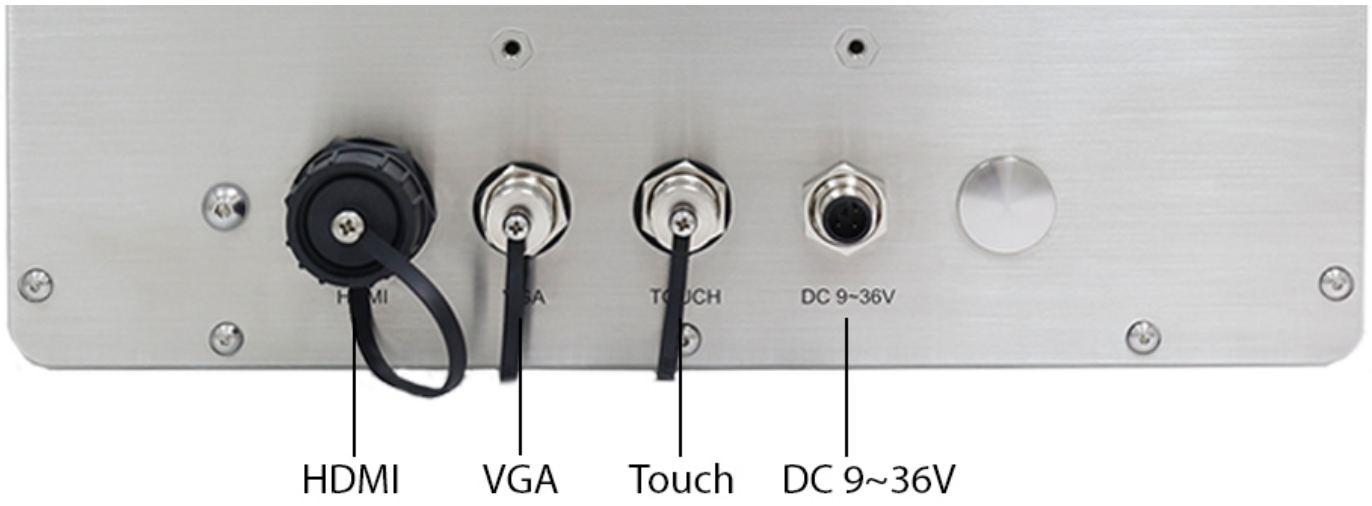

USA
Teguar
2920 Whitehall Park Drive
Charlotte, NC 28273
+1 866-693-3105
sales@teguar.com

EUROPE
Teguar Europe AG
Churerstrasse 54, CH-8808
Pfäffikon, Switzerland
+41 41 561 53 11
sales.EU@teguar.com

ASIA
Teguar Taiwan Ltd.
Rm. A, 28F-12., No.99, Sec. 1, Xintai 5th Rd.,
Xizhi Dist., New Taipei City 221, Taiwan (R.O.C.)
+886 2 7751 5319
sales@teguar.com.tw

Tech Diagram Bilder

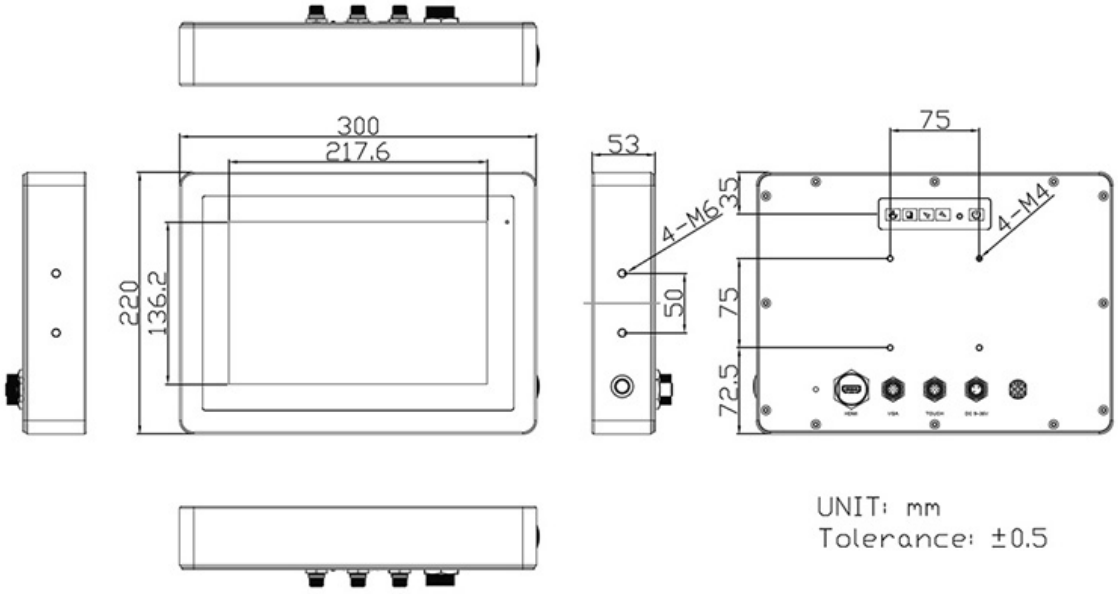

USA
Teguar
2920 Whitehall Park Drive
Charlotte, NC 28273
+1 866-693-3105
sales@teguar.com

EUROPE
Teguar Europe AG
Churerstrasse 54, CH-8808
Pfäffikon, Switzerland
+41 41 561 53 11
sales.EU@teguar.com

ASIA
Teguar Taiwan Ltd.
Rm. A, 28F-12., No.99, Sec. 1, Xintai 5th Rd.,
Xizhi Dist., New Taipei City 221, Taiwan (R.O.C.)
+886 2 7751 5319
sales@teguar.com.tw