TEGUAR

TSX-2920-15

15" Klasse 1 Div 2 Computer



Die Highlights im Überblick

- 15" P-Cap Touchscreen
- Intel Celeron N2930 Prozessor
- Klasse 1, Division 2 Zertifiziert für die Verwendung in gefährlichen Bereichen
- MIL-STD-810F/G und vollständig IP65 zertifiziert
- Großer Temperaturbereich (-20°C bis 50°C)
- Optionales 1000 Nit High Brightness LCD

ONLINE ANSEHEN

Der TSX-2920-15 wurde für Anwendungen entwickelt, in denen Gas, entflammbare Luftpartikel oder Staub eine gefährliche Umgebung schaffen, in der elektrische Geräte das Risiko von Explosionen erhöhen können. Dieser Computer ist für die Klasse 1 Division 2 (C1D2) zertifiziert und stellt damit sicher, dass er keine Funken erzeugen kann, die in diesen gefährlichen Umgebungen eine Explosion verursachen könnten. Das Edelstahlgehäuse ist nach IP65 wasser- und staubdicht und der PC ist nach MIL-STD-810F/G für Stöße und Vibrationen zertifiziert. Der TSX-2920-15 hält einem breiten Temperaturbereich stand und verfügt über ein lüfterloses, hocheffizientes Wärmeabgabesystem. Dieser explosionsgeschützte Computer verfügt über einen LCD-Touchscreen mit einer Auflösung von 1024 x 768 Pixeln und einen Intel HD-Grafik-Videocontroller. Mit einer Intel Celeron CPU kann dieser PC ERP-Software und SCADA-Systeme ausführen oder als Datendrehscheibe für Ihre Anwendung in Gefahrenbereichen dienen.

USA
Teguar
2920 Whitehall Park Drive
Charlotte, NC 28273
+1 866-693-3105
sales@teguar.com

EUROPE
Teguar Europe AG
Churerstrasse 54, CH-8808
Pfäffikon, Switzerland
+41 41 561 53 11
sales.EU@teguar.com

ASIA
Teguar Taiwan Ltd.
Rm. A, 28F-12., No.99, Sec. 1, Xintai 5th Rd.,
Xizhi Dist., New Taipei City 221, Taiwan (R.O.C.)
+886 2 7751 5319
sales@teguar.com.tw

Technische Daten

Primäre Komponenten

Prozessorfamilie	Intel Celeron Bay Trail
Prozessormodell	N2930
Prozessorgeschwindigkeit	1,83 GHz
Speichertyp	1x DDR3L SO-DIMM
Speicherunterstützung	2GB, 4GB, 8GB
Speichertyp	mSATA
Speicherunterstützung	32GB-512GB

Leistung

Eingangsspannungsbereich	9-36V DC mit Isolierung
Maximale Leistungsaufnahme	56W
Standard-Netzteil	12V / 84W AC-zu-DC Adapter (nicht C1D2, nur zu Testzwecken)

Betriebssysteme

Windows	Windows 10 IoT, Windows 10 Pro, Windows 7 Pro

Gehäuse

Material	Rostfreier Stahl
IP-Schutzart	IP65
Montagemöglichkeiten	VESA 100 Halterung

Zertifizierung

Zertifizierungen	CE, FCC

Garantie

Garantie	Bis zu 5 Jahre

Technische Angaben können sich ändern.

Display

Bildschirmgröße	15"
Bildschirmverhältnis	16:9
Helligkeit	550 nits, Optional 1000 nit hohe Helligkeit

Touchscreen

Touchscreen	Projiziert kapazitiv

Externe E/A-Ports

USB	1x M12 8Pin für USB 1/2
Serial / Com	1x COM
Serielle Protokoll-Details	1x M12 RS-232/RS422/RS485 Anschluss, Standard RS232
Ethernet / LAN	1x M12 8pin RJ45 Gbe LAN
Audioanschlüsse	1x Audio-Line-Ausgang
Stromeingangsanschluss	M12 Typ 3-PIN DC-Eingang

Thermisch & Umwelt

Betriebstemperatur	-20°C - 50°C (-4°F - 122°F)
Kühlungslösung	Passiv - Lüfterlos
Feuchtigkeitsbereich	10% - 95% nicht kondensierend

Gewicht / Abmessungen

Gewicht	11.5 kg (25.4 lbs)
Abmessungen	396 x 310 x 49 mm (15.6 x 12.2 x 1.9 in)

USA
Teguar
2920 Whitehall Park Drive
Charlotte, NC 28273
+1 866-693-3105
sales@teguar.com

EUROPE
Teguar Europe AG
Churerstrasse 54, CH-8808
Pfäffikon, Switzerland
+41 41 561 53 11
sales.EU@teguar.com

ASIA
Teguar Taiwan Ltd.
Rm. A, 28F-12., No.99, Sec. 1, Xintai 5th Rd.,
Xizhi Dist., New Taipei City 221, Taiwan (R.O.C.)
+886 2 7751 5319
sales@teguar.com.tw

I/O-Diagramm-Bilder



USA
Teguar
2920 Whitehall Park Drive
Charlotte, NC 28273
+1 866-693-3105
sales@teguar.com

EUROPE
Teguar Europe AG
Churerstrasse 54, CH-8808
Pfäffikon, Switzerland
+41 41 561 53 11
sales.EU@teguar.com

ASIA
Teguar Taiwan Ltd.
Rm. A, 28F-12., No.99, Sec. 1, Xintai 5th Rd.,
Xizhi Dist., New Taipei City 221, Taiwan (R.O.C.)
+886 2 7751 5319
sales@teguar.com.tw

Tech Diagram Bilder

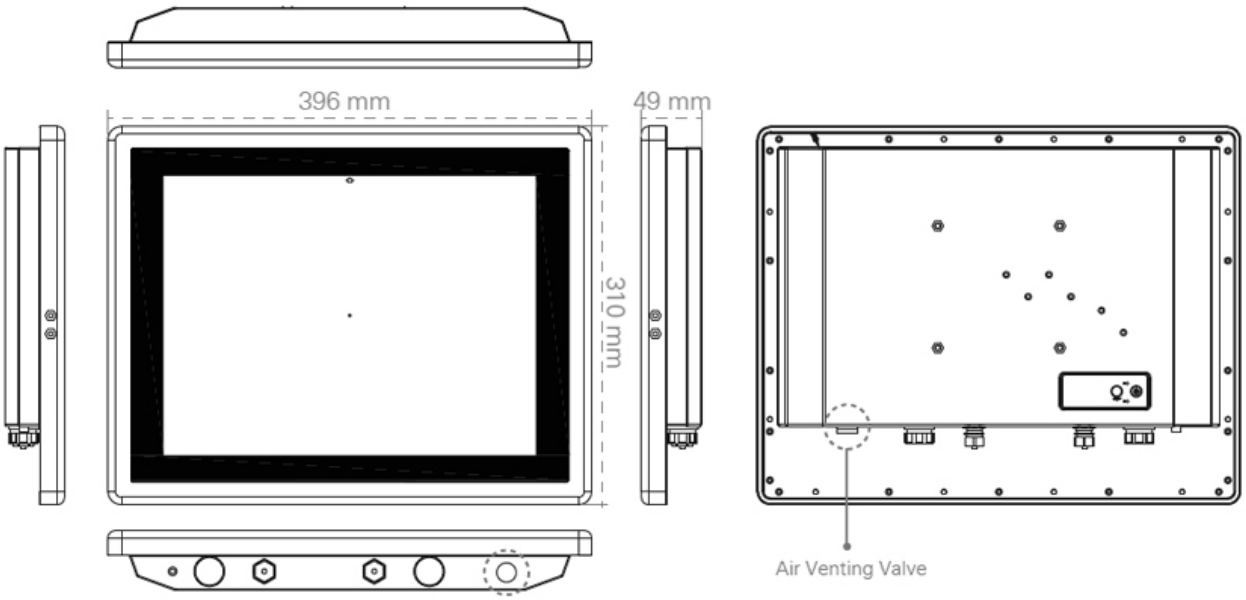

USA
Teguar
2920 Whitehall Park Drive
Charlotte, NC 28273
+1 866-693-3105
sales@teguar.com

EUROPE
Teguar Europe AG
Churerstrasse 54, CH-8808
Pfäffikon, Switzerland
+41 41 561 53 11
sales.EU@teguar.com

ASIA
Teguar Taiwan Ltd.
Rm. A, 28F-12., No.99, Sec. 1, Xintai 5th Rd.,
Xizhi Dist., New Taipei City 221, Taiwan (R.O.C.)
+886 2 7751 5319
sales@teguar.com.tw