TEGUAR

TB-2945-DIN

Lüfterloser Box-PC mit DIN-Schienenmontage



Die Highlights im Überblick

- Intel Celeron N2930 Quad Core (2M Cache, bis zu 2,16GHz)
- Entwickelt für DIN-Schienenmontage
- Weitbereichs-DC-Eingang (9~36VDC)
- Stahlchassis mit Aluminium-Kühlkörper
- Ultraflaches, lüfterloses Design
- Optionaler GPIO

ONLINE ANSEHEN

Der lüfterlose Boxcomputer TB-2945-DIN ist der Partner des TB-2945. Der Hauptunterschied ist, dass der TB-2945-DIN auf einer DIN-Schiene montiert werden kann, um Platz zu sparen und sich nahtlos in Ihre industrielle Umgebung zu integrieren. Das DIN-Schienen-Montagesystem macht die Installation zu einem Kinderspiel und ermöglicht es, industrielle Steuergeräte bequem nebeneinander zu montieren. Der TB-2945-DIN verfügt über einen leicht zugänglichen 2,5" SATA2 Festplattenschacht, 6 USB-Anschlüsse und 2 Mini-PCIe Erweiterungssteckplätze. Dieser Box-Computer verfügt über einen Weitbereichsspannungseingang von 9V bis 36V DC, und das lüfterlose Kühlsystem ermöglicht den Betrieb in einem weiten Temperaturbereich von 0 bis 50 °C (-20 bis 60°C optional). Durch das ultraflache Design und die Wandmontage ist dieser Box-PC ideal für industrielle Steuerungs-, Fertigungs- und Maschinenautomatisierungsanwendungen.

USA
Teguar
2920 Whitehall Park Drive
Charlotte, NC 28273
+1 866-693-3105
sales@teguar.com

EUROPE
Teguar Europe AG
Churerstrasse 54, CH-8808
Pfäffikon, Switzerland
+41 41 561 53 11
sales.EU@teguar.com

ASIA
Teguar Taiwan Ltd.
Rm. A, 28F-12., No.99, Sec. 1, Xintai 5th Rd.,
Xizhi Dist., New Taipei City 221, Taiwan (R.O.C.)
+886 2 7751 5319
sales@teguar.com.tw

Technische Daten

Primäre Komponenten

Prozessorfamilie	Intel Celeron Bay Trail
Prozessormodell	N2930
Prozessorgeschwindigkeit	1,83 GHz
Speichertyp	1x DDR3L SO-DIMM
Speicherunterstützung	4GB, 8GB
Speichertyp	1x 2,5" SATA Laufwerksschacht für SSD/HDD
Speicherunterstützung	32GB-1TB

Leistung

Eingangsspannungsbereich	9-32V Gleichstrom
Maximale Leistungsaufnahme	17W

Thermisch & Umwelt

Betriebstemperatur	0°C - 50°C (32°F - 122°F), -20°C - 60°C (Optional -4°F - 140°F)
Lagertemperatur	-30°C - 70°C (-22°F - 158°F)
Kühlungslösung	Passiv – Lüfterlos mit Kühlkörper
Lagerungsfeuchtigkeit	10% – 90% Non-condensing

Gewicht / Abmessungen

Gewicht	1.3 kg (2.9 lbs)
Abmessungen	180 x 130 x 55 mm (7.1 x 5.1 x 2.2 in)

Garantie

Garantie	1 Jahr

Technische Angaben können sich ändern.

Externe E/A-Ports

USB	2x USB 3.0, 4x USB 2.0
Serial / Com	3x COM
Serielle Protokoll-Details	1x RS-232/422/485 DB-9, Standard RS-232(COM1), 1x RS-232 DB-9(COM2/3)
Ethernet / LAN	2x RJ45 GbE LAN
Videoausgänge	1x HDMI, 1x VGA
Andere Computeranschlüsse	Optionaler GPIO (4 x Eingang, 4 x Ausgang) Ersetzt COM3
Audioanschlüsse	1x Audio-Line-Ausgang
Stromeingangsanschluss	3-poliger DC-Eingang (Phoenix-Typ)

Betriebssysteme

Windows	Windows 10 IoT, Windows 10 Pro, Windows 7 Pro, Windows 8.1 Pro

Gehäuse

Material	Aluminium
Farbe	Gray
LED-Anzeigeleuchte	HDD Zugriff, Power
Steuerungstasten	Ein-/Aus-Taste
Montagemöglichkeiten	DIN-Schienenmontage, Wandhalterung

Zertifizierung

Zertifizierungen	CE, FCC Klasse A

USA
Teguar
2920 Whitehall Park Drive
Charlotte, NC 28273
+1 866-693-3105
sales@teguar.com

EUROPE
Teguar Europe AG
Churerstrasse 54, CH-8808
Pfäffikon, Switzerland
+41 41 561 53 11
sales.EU@teguar.com

ASIA
Teguar Taiwan Ltd.
Rm. A, 28F-12., No.99, Sec. 1, Xintai 5th Rd.,
Xizhi Dist., New Taipei City 221, Taiwan (R.O.C.)
+886 2 7751 5319
sales@teguar.com.tw

I/O-Diagramm-Bilder



USA
Teguar
2920 Whitehall Park Drive
Charlotte, NC 28273
+1 866-693-3105
sales@teguar.com

EUROPE
Teguar Europe AG
Churerstrasse 54, CH-8808
Pfäffikon, Switzerland
+41 41 561 53 11
sales.EU@teguar.com

ASIA
Teguar Taiwan Ltd.
Rm. A, 28F-12., No.99, Sec. 1, Xintai 5th Rd.,
Xizhi Dist., New Taipei City 221, Taiwan (R.O.C.)
+886 2 7751 5319
sales@teguar.com.tw

Tech Diagram Bilder

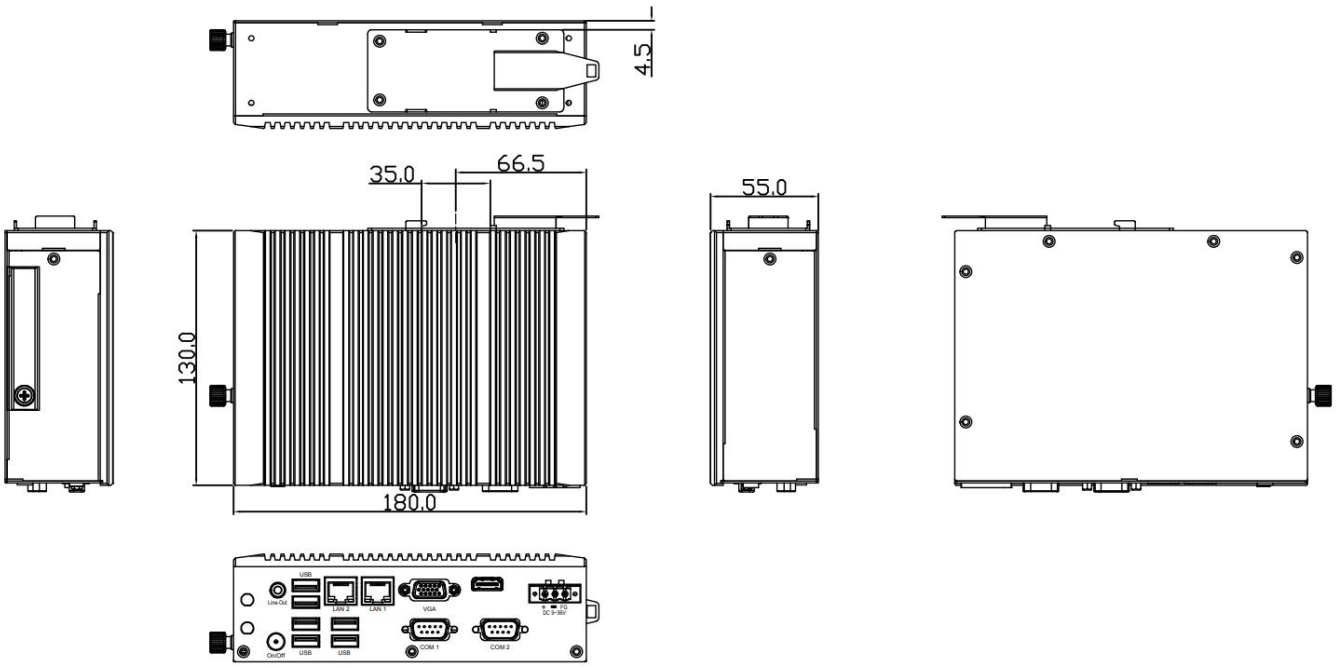

USA

Teguar
2920 Whitehall Park Drive
Charlotte, NC 28273
+1 866-693-3105
sales@teguar.com

EUROPE

Teguar Europe AG
Churerstrasse 54, CH-8808
Pfäffikon, Switzerland
+41 41 561 53 11
sales.EU@teguar.com

ASIA

Teguar Taiwan Ltd.
Rm. A, 28F-12., No.99, Sec. 1, Xintai 5th Rd.,
Xizhi Dist., New Taipei City 221, Taiwan (R.O.C.)
+886 2 7751 5319
sales@teguar.com.tw