TEGUAR

TME-7115-22

22" Medizinischer Touchscreen-Computer



Die Highlights im Überblick

- Intel® Core i5 und i7 Optionen
- Windows 11 oder Linux
- Drei Hot-Swap-fähige Batterien
- Konfigurierbarer DC-Ausgang und vielseitiger USB-C-Anschluss für leistungsstarke Zubehörteile
- Zugänglicher NVMe- und 2,5"-Speichersteckplatz
- DDR5 bietet 36% mehr Bandbreite

ONLINE ANSEHEN

Der TME-7115-22 ist ein leistungsstarker Touchscreen-Computer, der für einfache und hervorragende Leistung auf medizinischen Wagen und in anderen mobilen medizinischen Anwendungen entwickelt wurde. Die im laufenden Betrieb austauschbaren Akkus heben dieses Produkt von anderen medizinischen All-in-One-Geräten ab. Mit 3 Akkuschächten, LED-Batterieanzeigeleuchten und einer Ladestation für bis zu 6 zusätzliche Akkus kann der TME-7115-22 rund um die Uhr und überall einsatzbereit bleiben. Der 22-Zoll-PCAP-Touchscreen reagiert selbst mit fünf Lagen Handschuhen oder Wasser auf der IP65-zertifizierten Vorderseite hervorragend und stellt sicher, dass nichts zwischen Ihnen und Ihrer Arbeit steht. Mit seinem konfigurierbaren Gleichstromausgang, den USB 3.2-Steckplätzen und dem USB-C-Anschluss kann der gesamte medizinische Wagen direkt von diesem Computer aus mit Strom versorgt werden - perfekt für alle Wagenanbauten oder Zusatzgeräte.

USA
Teguar
2920 Whitehall Park Drive
Charlotte, NC 28273
+1 866-693-3105
sales@teguar.com

EUROPE
Teguar Europe AG
Churerstrasse 54, CH-8808
Pfäffikon, Switzerland
+41 41 561 53 11
sales.EU@teguar.com

ASIA
Teguar Taiwan Ltd.
Rm. A, 28F-12., No.99, Sec. 1, Xintai 5th Rd.,
Xizhi Dist., New Taipei City 221, Taiwan (R.O.C.)
+886 2 7751 5319
sales@teguar.com.tw

Technische Daten

Primäre Komponenten

Prozessorfamilie	Intel Core I series 13th Generation Raptor Lake
Prozessormodell	Core i5-1340PE, Core i7-1370PE Optional
Prozessorgeschwindigkeit	4x Leistungskerne bis zu 4,5 GHz, 8x Effiziente Kerne mit bis zu 3,3 GHz Turbo
Speichertyp	2x DDR5 SO-DIMM
Speicherunterstützung	8GB, 16GB, 32 GB, 64 GB
Speichertyp	1x 2,5" SATA-Laufwerksschacht für SSD/HDD (leicht zugänglich), 2x NVME SSD M.2 2280 (leicht zugänglich)
Speicherunterstützung	M.2 und 2,5 Zoll: 256 GB - 1 TB

Leistung

Eingangsspannungsbereich	19V DC
Standard-Netzteil	19Vdc, 150W Medizinisches Netzgerät mit US-Netzkabel

Batterie

Batterietyp	Hot-Swap-fähiger 10,8V/9000mAh Akku

Betriebssysteme

Windows	Windows 10 IoT, Windows 10 Pro, Windows 11 IoT, Windows 11 Pro
Linux	Linux (Wenden Sie sich für weitere Informationen an Ihren Vertriebsmitarbeiter)

Multimedia

Lautsprecher	2x 2W-Lautsprecher
Kamera	Vorderseite: 8MP
Mikrofon	Eingebautes Mikrofon

Gehäuse

IP-Schutzart	IP65 Frontblende
Farbe	Weiß
LED-Anzeigeleuchte	Batterie, Ladeindikator, Power
Steuerungstasten	Audio nach unten, Audio Up, Ein-/Aus-Taste, Helligkeit oben, Helligkeit runter, LCD ON/OFF und Touch Lock für die Reinigung
Montagemöglichkeiten	Schreibtisch-Ständer, VESA 100 Halterung, VESA 75 Halterung

Gewicht / Abmessungen

Gewicht	7.07 (ohne Batterien) kg (15.6 lbs)
Abmessungen	543 x 61 x 350 mm (21.4 x 2.4 x 13.8 in)

Technische Angaben können sich ändern.

Display

Bildschirmgröße	21.5"
Bildschirmverhältnis	16:09
Helligkeit	350 Nits

Touchscreen

Touchscreen	Projiziert kapazitiv (Multi-Touch)
Härte	6H

Externe E/A-Ports

USB	1x USB Typ-C, 2x USB 2.0, 4x USB 3.2 Anschlüsse
Serial / Com	1x COM
Serielle Protokoll-Details	RS-232 Standard/422/485- BIOS auswählbar
Ethernet / LAN	2x RJ45 2.5 GbE LAN
Videoausgänge	1x HDMI
Audioanschlüsse	1x 3.5mm Audio Line-Out, 1x 3.5mm Microphone Jack
Stromeingangsanschluss	4-Pin DC-In Buchse

Kompatibilität

Sicherheitshardware	TPM 2.0

Thermisch & Umwelt

Betriebstemperatur	0°C - 40°C (32°F - 104°F)
Lagertemperatur	-20°C - 60°C (-4°F - 140°F)
Kühlungslösung	Passiv – Lüfterlos mit Kühlkörper
Feuchtigkeitsbereich	10 % – 90 % nicht kondensierend

Peripheriegeräte und drahtlose Konnektivität

WiFi	Inklusive 802.11 a/b/g/n/ac/ax Wi-Fi 6E
Bluetooth	Bluetooth 5.2
RFID	Optionales RFID-Modul, 13,56MHz/125KHz

Garantie

Garantie	Bis zu 5 Jahre

USA
Teguar
2920 Whitehall Park Drive
Charlotte, NC 28273
+1 866-693-3105
sales@teguar.com

EUROPE
Teguar Europe AG
Churerstrasse 54, CH-8808
Pfäffikon, Switzerland
+41 41 561 53 11
sales.EU@teguar.com

ASIA
Teguar Taiwan Ltd.
Rm. A, 28F-12., No.99, Sec. 1, Xintai 5th Rd.,
Xizhi Dist., New Taipei City 221, Taiwan (R.O.C.)
+886 2 7751 5319
sales@teguar.com.tw

I/O-Diagramm-Bilder

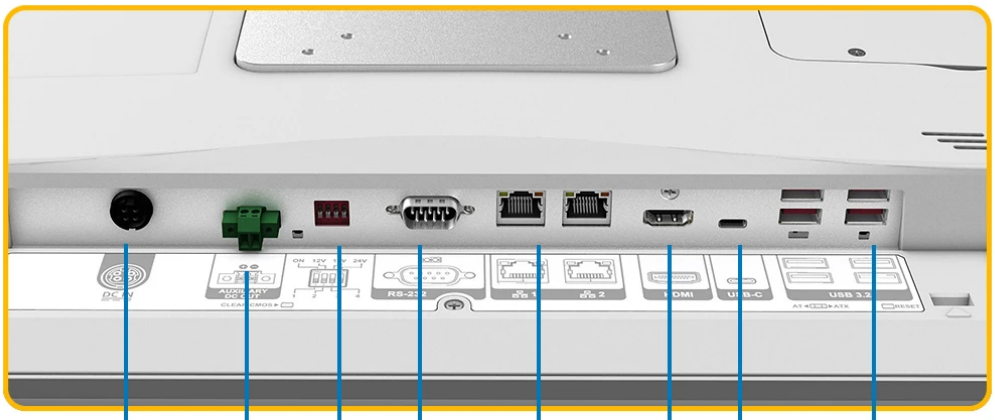

DC In
DC Out
Configurable DC Power Output
COM
LAN (x2)
HDMI
USB-C
USB 3.2 (x4)



Side:
Microphone In
Audio Jack
USB 2.0 (x2)

USA
Teguar
2920 Whitehall Park Drive
Charlotte, NC 28273
+1 866-693-3105
sales@teguar.com

EUROPE
Teguar Europe AG
Churerstrasse 54, CH-8808
Pfäffikon, Switzerland
+41 41 561 53 11
sales.EU@teguar.com

ASIA
Teguar Taiwan Ltd.
Rm. A, 28F-12., No.99, Sec. 1, Xintai 5th Rd.,
Xizhi Dist., New Taipei City 221, Taiwan (R.O.C.)
+886 2 7751 5319
sales@teguar.com.tw

Tech Diagram Bilder

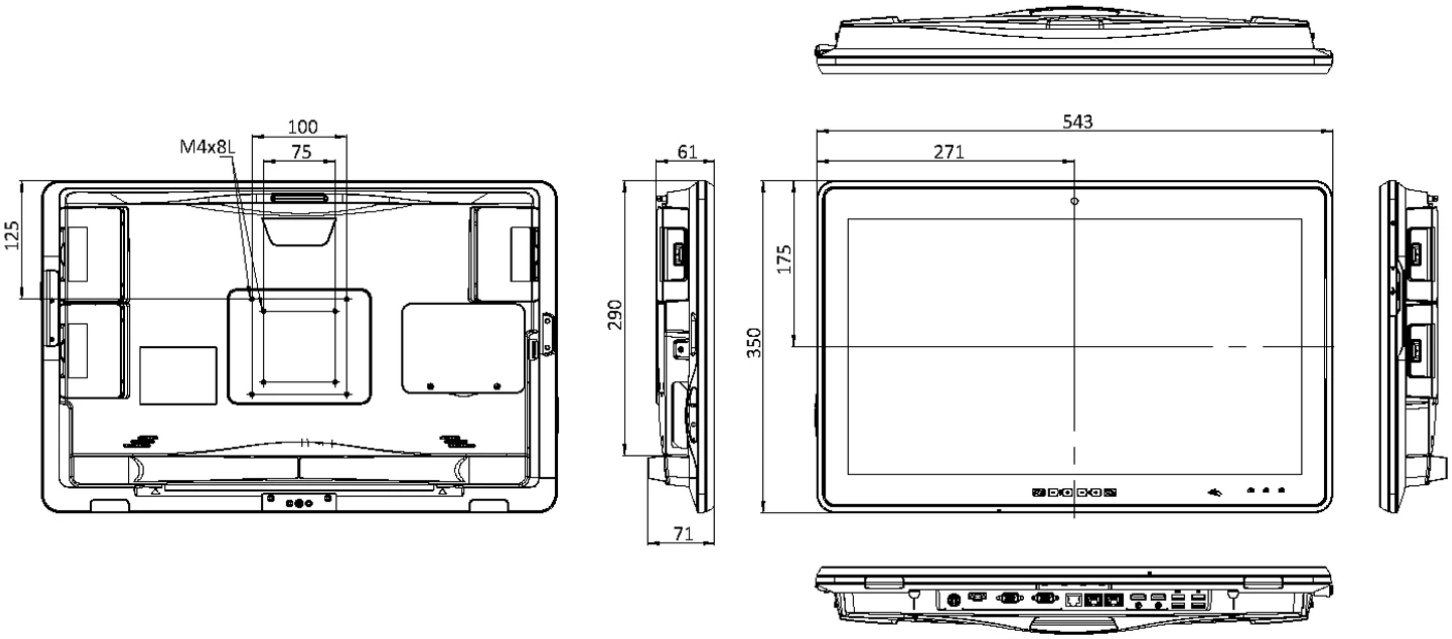

USA
Teguar
2920 Whitehall Park Drive
Charlotte, NC 28273
+1 866-693-3105
sales@teguar.com

EUROPE
Teguar Europe AG
Churerstrasse 54, CH-8808
Pfäffikon, Switzerland
+41 41 561 53 11
sales.EU@teguar.com

ASIA
Teguar Taiwan Ltd.
Rm. A, 28F-12., No.99, Sec. 1, Xintai 5th Rd.,
Xizhi Dist., New Taipei City 221, Taiwan (R.O.C.)
+886 2 7751 5319
sales@teguar.com.tw